FEI
МЕЖДУНАРОДНАЯ ФЕДЕРАЦИЯ КОННОГО СПОРТА

РУКОВОДСТВО ДЛЯ СТЮАРДОВ С ПРИЛОЖЕНИЯМИ

ТРОЕБОРЬЕ

Издание декабрь 2012 г. Обновлено в январе 2019 г.

ФЕДЕРАЦИЯ КОННОГО СПОРТА РОССИИ
Москва
2020

Перевод с англ.: ©Федерация конного спорта России

СОДЕРЖАНИЕ

ПРЕДИСЛОВИЕ 4
1. ИДЕЯ СТЮАРДИНГА И ЕГО ЦЕЛЬ 6
1.1 Девиз стюардинга 6
1.2 Что такое стюардинг? 6
1.3 Цель стюардинга 6
1.4 Взаимодействие и сферы ответственности 6
2. ОБЩИЕ ПРАВИЛА ПОВЕДЕНИЯ СТЮАРДА FEI 7
2.1 Как правильно себя вести 7
2.2 На что обращать внимание 7
2.2.1 Материальные предметы 7
2.2.2 Жестокое обращение с лошадью 7
2.2.3 Неприемлемое поведение по отношению к официальным лицам 8
2.3 Что делать в случае нарушения правил 8
2.3.1 Сообщить о случившемся Техническому делегату 8
2.3.2 Вручить желтую карточку 8
2.4 Свидетельства 9
3. ОРГАНИЗАЦИЯ СИСТЕМЫ СТЮАРДИНГА ВНУТРИ FEI 10
3.1 Директор FEI по стюардингу 10
3.2 Почетный Генеральный стюард FEI 10
3.3 Региональный Генеральный стюард FEI 10
3.4 Генеральный стюард FEI в НФ 10
3.5 Стюарды FEI 11
3.5.1 Стюарды FEI 1 уровня 11
3.5.2 Стюарды FEI 2 уровня 11
3.5.2 Стюарды FEI 3 уровня 11
4 КОМАНДА СТЮАРДОВ 11
4.1 Шеф-стюард 11
4.2 Ассистенты Шеф-стюарда 12
5. СФЕРА ОТВЕТСТВЕННОСТИ ШЕФ-СТЮАРДА 12
5.1 До соревнований 12
5.2 Во время соревнований 12
5.3 После соревнований 13
6. ОБЩИЕ ВОПРОСЫ СТЮАРДИНГА И ХОДА СОРЕВНОВАНИЙ 13
6.1 Общие вопросы 13
6.2 Обеспечение работы стюардов 14
6.3 Совещание 14
6.4 Территория для выпаса 14
6.5 Передвижения по территории проведения соревнований 15
6.6 ветеринарные осмотры, контроль паспортов и выводки лошадей 15
6.7 Расписание работы тренировочных и разминочных полей. 15
6.8 Стюардинг на тренировочных полях 15
6.9 Публика 16
7. СТЮАРДИНГ НА МАНЕЖНОЙ ЕЗДЕ 16
7.1 Ознакомление с соревновательным полем 16
7.2 Разминка перед манежной ездой 16
8. СТЮАРДИНГ НА ПОЛЕВЫХ ИСПЫТАНИЯХ 17
8.1 Место для галопов 17
8.2 Поле для тренировок на полевых препятствиях 17
8.3 Разминка перед кроссом 17
8.4 Финиш кросса 18

Перевод с англ.: ©Федерация конного спорта России

9. СТЮАРДИНГ НА КОНКУРЕ 18

9.1 Рабочее поле для конкура 18

9.1.1 Жерди на земле для работы на рыси и жерди для расчета 18

9.1.2 Жерди для гимнастической работы 18

9.2 Разминочное поле для конкура 19

10.1 Безопасность конюшен 20

10.1.1 Допуск на территорию конюшен 20

10.1.2 Стюардинг на территории конюшен 21

10.1.3 Грумы (коноводы) 21

11. КОНТРОЛЬ ПРИМЕНЕНИЯ МЕДИКАМЕНТОВ 22

11.1 Антидопинговые правила и правила контроля применения медикаментов у лошадей (EADCMR) 22

11.2 Контроль за применением медикаментов – всадники (ВАДА) 22

12 РАЗНОЕ 22

12.1 Падения 22

1.2 Собаки 22

12.3 Ногавки для задних ног 22

13. ЧЕК-ЛИСТ ДЛЯ ШЕФ-СТЮАРДОВ 24

13.1 Администрация 24

13.3 Логистика 25

13.3 Медицинская и ветеринарная службы 25

13.4 Конюшни 25

13.5 Места для работы лошадей 26

13.6 Разминка 26

13.7 Объявления и реклама на Спортсменах и Лошадях 26

ПРИЛОЖЕНИЕ I ОТЧЕТ ШЕФ-СТЮАРДА 27

ПРИЛОЖЕНИЕ II – ПОЗИЦИЯ ШЕФ-СТЮАРДА 27

ПРИЛОЖЕНИЕ III – ПЛАН МЕСТА ПРОВЕДЕНИЯ СОРЕВНОВАНИЙ 28

ПРИЛОЖЕНИЕ IV - ИНФОРМАЦИОННАЯ КАРТА ДЛЯ ДЕННИКА 29

ПРИЛОЖЕНИЕ V – РАСПИСАНИЕ РАБОТЫ ДЛЯ ТРЕНИРОВОЧНЫХ ПОЛЕЙ 30

ПРИЛОЖЕНИЕ VI – РЕКЛАМА И ОБЪЯВЛЕНИЯ НА СПОРТСМЕНАХ И ЛОШАДЯХ 31

ПРИЛОЖЕНИЕ VII (ЧАСТЬ I) – КОНКУРНЫЕ ТРЕНИРОВКИ/МЕСТА ДЛЯ ТРЕНИРОВОК 34

ПРИЛОЖЕНИЕ VII (ЧАСТЬ II) – ПОСТРОЕНИЕ ПРЕПЯТСТВИЙ НА РАЗМИНОЧНЫХ/ТРЕНИРОВОЧНЫХ ПОЛЯХ 36

ПРИЛОЖЕНИЕ VIII – КОНТРОЛЬ НОГАВОК 38

ПРИЛОЖЕНИЕ IX РАЗРЕШЕННАЯ ОДЕЖДА ВСАДНИКОВ И СНАРЯЖЕНИЕ/УДИЛА - ВЗРОСЛЫЕ, ЮНИОРЫ, ЮНОШИ И ВСАДНИКИ НА ПОНИ 46

ПРИЛОЖЕНИЕ X ТЕХНИКА ТРЕНИРОВОК ДО И ПОСЛЕ СОРЕВНОВАНИЙ 47

ПРИЛОЖЕНИЕ XI НОЧНОЙ КОНТРОЛЬ НА КОНЮШНЯХ 51

Перевод с англ.: ©Федерация конного спорта России

ПРЕДИСЛОВИЕ

В последние годы международные соревнования по конному спорту быстро развиваются, поэтому, чтобы соответствовать высочайшим стандартам, стюардинг должен постоянно совершенствоваться.

Данное Руководство призвано стать помощником тем, кто исполняет обязанности стюарда на международных соревнованиях по троеборью.

Руководство для стюардов в троеборье является специальным разделом Правил и Регламентов FEI, и должно читаться совместно с Уставом, Общим Регламентом, Правилами по троеборью и Ветеринарным Регламентом. Кроме того, время от времени бывает необходимо пользоваться Правилами по конкуру и Правилами по выездке.

На всех соревнованиях FEI необходимо всегда строго следовать правилам и поддерживать определенные минимальные стандарты. Данное Руководство включает в себя большое количество практических рекомендаций, позволяющих организовать соревнования наилучшим образом, к чему всегда следует стремиться, и что является обязательным на соревнованиях уровня трех и четырех звезд и главных Чемпионатах.

FEI понимает, что оргагнизаторы новых соревнований и соревнований более низкого уровня по звездам нет всегда могут поддерживать такой высокий уровень стюардинга (возможно, из-за высокой стоимости или других огшраничений).

Главное, о чем должны заботиться все должностные лица и организаторы соревнований - это обеспечение бесопасности всадника и благополучия лошади, а также соблюдение принципов честной игры на соревнованиях.

В Руководстве невозможно предусмотреть все случаи, которые могут иметь место во время соревнований. При возникновении непредвиденных ситуаций или в исключительных обстоятельствах Главная Судейская Коллегия совместно с Техническим Делегатом должны принять решение, отвечающее духу спорта и максимально приближенное к Правилам по троеборью и Общему Регламенту.

В случае противоречия данного Руководства для стюардов в троеборье Правилам по троеборью, последние имеют приоритет. В настоящем Руководстве нет выдержек из Правил по троеборью, только ссылки, так как правила периодически меняются.

Для краткости в этом мануале использованы только формы единственного числа мужского рода; это следует интерпретировать как обращение к лицам обоих полов, а также как обращение в множественном числе.

Перевод с англ.: ©Федерация конного спорта России

Кодеск поведения FEI по отношению к лошади

Международная федерация конного спорта (FEI) требует, чтобы все лица, вовлеченные в международный конный спорт, придерживались Кодекса поведения FEI по отношению к Лошади, а также признавали, что благополучие Лошади всегда должно быть объектом первостепенного значения и никогда не должно быть подчинено конкуренции или коммерческим интересам.

1. На всех этапах подготовки и тренировки спортивной лошади ее благополучие должно быть важнее всех прочих потребностей. Это означает, что уход за лошадьми, методы тренировки, ковка, снаряжение и транспортировка должны быть высокого качества.

2. Лошади и всадники должны быть в надлежащей физической форме, достаточно подготовленными и обладать хорошим здоровьем, чтобы быть допущенными к участию в соревнованиях. Это касается использования медикаментов, хирургических вмешательств, которые влияют на благополучие лошади, жеребость кобыл и неправильное ьиспользование средств воздействия на лошадь.

3. Соревнования не должны наносить ущерб благополучию лошади. Необходимо уделять серьезное внимание соревновательным полям, состоянию грунтов, погодным условиям, конюшням, безопасности и готовности лошади к транспортировке по окончании соревнований.

4. Должны быть предприняты все возможные меры, чтобы лошадям оказывалось необходимое внимание после выступлений. Это касается надлежащего ветеринарного обслуживания, лечения спортивных травм и должного ухода по завершении спортивной карьеры.

FEI призывает всех лиц, вовлеченных в конный спорт, стремиться к получению наилучшего образования в своей сфере деятельности.

Перевод с англ.: ©Федерация конного спорта России

1. ИДЕЯ СТЮАРДИНГА И ЕГО ЦЕЛЬ

1.1 Девиз стюардинга

«Помогать, предотвращать, вмешиваться»

1.2 Что такое стюардинг?

Стюардинг - это контроль, обеспечиваемый специально подготовленными людьми на международных соревнованиях, цель которого - обеспечение благлполучия лошадей, а так же соблюдение равных условий для всех участников соревнований.

Термины «стюардинг» и «стюард» (включая соответствующую сферу ответственности) могут по-разному интерпретироваться, поэтому необходимо дать им точное определение (чтобы различать, например, термины: стюард на манежной езде, стюард на кроссе, и т.д.).

Задача стюарда – сделать быструю и взвешенную оценку ситуации и вмешаться в случае, если требуется принять официальное, авторитетное и честное решение. Так же, как и для любой деятельности официальных лиц в конном спорте, наилучшей основой для стюардинга является знание правил поведения, правил соревнований и регламентов, соединенные с опытом и здравым смыслом.

Начиная с соревнований высокого уровня, на которых вытупают опытные профессионалы, и до соревнвоаний низкого уровня, в которых участвуют всадники, выступающие время от времени, важно иметь команду квалифицированных стюардов. Принципиальная цель стюардинга – обеспечить, чтобы все участники соревнований проявляли высшую степень уважения по отношению к своим лошадям, официальным лицам, организаторам, публике, к другим участникам соревнований и всем людям, вовлеченным в спорт.

Не бывает двух одинаковых соревнований, но стюарды должны влюбом случае выносить честные и обоснованные решения, в соответствии с правилами и регламентами FEI

1.3 Цель стюардинга

- Помогать спортсменам и всем вовлеченным в спорт лицам разумно тренировать лошадей и уважать правила
- Защищать благополучия лошадей
- Обеспечивать соблюдение принципов честной борьбы
- Оказывать помощь Оргкомитетам (ОК) в успешном проведении соревнований

1.4 Взаимодействие и сферы ответственности

Необходимо сделать все возможное для установления хороших рабочих взаимоотношений между спортсменами, Официальными лицами FEI, владельцами лошадей, начальниками команд, тренерами, грумами и Оргкомитетом соревнований.

Гораздо лучше предотвратить нарушение правил, чем реагировать, когда оно уже произошло. Чтобы быть в состоянии своевременно предотвратить нарушение, необходимо хорошо знать правила и регламенты.

Спортсмен в любом случае лично отвечает за исполнение правил. Стюард, если к нему обращаются с просьбой, может дать совет, но это никак не снимает ответственности со спортсмена.

Перевод с англ.: ©Федерация конного спорта России

2. ОБЩИЕ ПРАВИЛА ПОВЕДЕНИЯ СТЮАРДА FEI

2.1 Как правильно себя вести

Главная обязанность службы стюардинга – помогать всадникам в исполнении правил и предотвращать возможные злоупотребления по отношению к лошади.

Спортсмены, тренеры, инструкторы, владельцы лошадей находятся в состоянии разного уровня стресса, готовясь к выступлению или выполняя свои служебные обязанности. Стюард обязан уважать их сосредоточенность на исполнении своей задачи.

Если стюард FEI имеет хорошо видимый опознавательный знак (бэдж/шляпу/нарукавную повязку или бэдж в автомобиле), одно его присутствие часто оказывает желаемое действие, то есть, предотвращает потенциальное злоупотребление или неправильное поведение.

Поведение стюарда должно быть, в общем, ненавязчивым, но твердым, спокойным и объективным, даже когда ему приходится вмешиваться в сложную ситуацию.

Всегда помните, что когда спортсмены тренируют или работают лошадь, они очень сосредоточены, и могут быть в определенном состоянии стресса. Поэтому они могут агрессивно реагировать на слишком официальное обращение стюарда.

2.2 На что обращать внимание

2.2.1 Материальные предметы

Номер лошади, снаряжение, одежда, медицинские карты, реклама и объявления и прочие вещи, относящиеся к выполняемой в данный момент работе.

Подробности см. в Правилах по троеборью, ст. 538 и 539, и в приложении IX этого руководства.

2.2.2 Жестокое обращение с лошадью

Никто не имеет права допускать жестокого обращения по отношению к лошади во время соревнований или в любое другое время (правила по троеборью, ст. 526, правила FEI по конкуру ст. 243 и общий регламент, ст. 142).
Жестокое обращение с лошадью определяется как действия, причиняющие лошади боль или неудобство. Это означает действие или упущение, которое причиняет лошади боль или может причинить боль или неудобство. Это включает следующие действия, но не ограничивается ими:

- Подбивка;
- Езда на изнуренной лошади;
- Чрезмерное давление на усталую лошадь;
- Езда на явно хромой лошади;
- Чрезмерное использование хлыста, удил и/или шпор;
- Кровь на боках лошади или на спине, указывающая на чрезмерное использование шпор и/или хлыста;
- Чрезмерное исполнение упражнений в неестественной позе (как, например, чрезмерное сгибание, работа на корде долгое время на маленьком кругу, и т.п.), подробности см. в приложении X этого руководства.

Если злоупотребления наблюдаются во время соревнований, необходимо сообщить об этом официальному лицу соревнований в виде протеста. Если злоупотребления наблюдаются в любое другое время, то протест подается на имя Генерального секретаря FEI, для передачи в Трибунал FEI (см. Общий регламент, ст. 167). Учитывая

Перевод с англ.: ©Федерация конного спорта России

все обстоятельства этого раздела, в оценке ситуации стюардом всегда есть большой элемент субъективности, поэтому он должен вмешиваться с большой осторожностью.

2.2.3 Неприемлемое поведение по отношению к официальным лицам

В принципе, о любом поведении, подрывающем репутацию спорта необходимо сообщать Техническому делегату и/или Главному судье.

2.3 Что делать в случае нарушения правил

В случае небольших нарушений необходимо привлечь к этому внимание спортсмена, не в грубой форме, но настойчиво. Это можно назвать дружеским предупреждением.

В случае более серьезных нарушений, или повторных нарушений, необходимы официальные действия. Для этого у Шеф-стюарда существуют две возможности:

2.3.1 Сообщить о случившемся Техническому делегату

Такое сообщение делается в устной или письменной форме, в зависимости от тяжести нарушения. Оно должно содержать четкое описание важных деталей того, что случилось, включая следующее: кто нарушил, когда, где, наличие свидетелей и т.д. (см. ст. 2.4 ниже). Такое сообщение должно быть сделано быстро. Процедура, по которой будут действовать Технический делегат и Судейская коллегия, изложена в приложении IV данного руководства.

2.3.2 Вручить желтую карточку

В соответсвтвии с 23-м изданием Общего Регламента FEI, действующим с 1 января 2009 года, с изменениями и дополнениями, вступившими в силу с 1 января 2019 года (Ст. 169), в случаях, указанных в параграфах 169.6.2 (жестокое обращение с лошадью) и 169.6.3 (некорректное поведение по отношению к Официальным лицам или иным лицам, имеющим отношение к соревнованию), а также в менее серьезных случаях и в случаях, приведенных в спортивных правилах, Президент Судейской коллегии, Президент Апелляционного Комитета ~~и Шеф-стюард,~~ вместо процедур, предусмотренных правовой системой, могут вручить Ответственному лицу (спортсмену) Желтую Предупреждающую карточку как лично в руки, так и другим подходящим способом.

В случае вручения Предупреждающей карточки, по решению Судейской коллегии, объявление, содержащее имя всадника и причину предупреждения, должно быть вывешено на Официальной информационной доске. Несмотря на любые возможные противоречия с Общим Регламентом, в случае, если одно и то же Ответственное лицо получит более одной Предупреждающей карточки на этом или любом другом международном соревновании в течение одного года после получения первой Желтой Карточки за такое же правонарушение, это Ответственное лицо автоматически отстраняется от участия в соревнованиях на 2 месяца после получения официального уведомления от Генерального секретаря FEI.

Национальные Федерации и Оргкомитеты должны убедиться, что у Президента Судейской коллегии, Президента Апелляционного Комитета и Шеф-стюарда имеется достаточное количество Предупреждающих карточек.

В случае, если Шеф-стюард хочет выдать Предупреждающую карточку на основании своих полномочий, было бы разумно сначала обсудить ситуацию с Техническим Делегатом или Президентом Судейской коллегии.

Перевод с англ.: ©Федерация конного спорта России

2.4 Свидетельства

Рассматривая нарушение и принимая решение о возможных санкциях, ГСК нуждается в информации, и предоставление ее – это, в первую очередь, задача ТД. Если стюард вовлечен в инцидент, он может оказать ТД большую помощь, действуя ответственно и в соответствии со здравым смыслом.
Некоторые советы:

- Как можно скорее, пока инцидент еще свеж в вашей памяти, запишите все, что произошло, с указанием времени.
- Попытайтесь найти возможных свидетелей и возьмите их координаты.
- Если имеются какие-либо материальные свидетельства, сохраните их или сфотографируйте, таким образом, вы получите и свидетельства и письменную фиксацию события.

Подробные документы относительно сбора свидетельской информации вы можете получить на FEI Clean Sport website.

Всегда, когда выдается Предупреждающая желтая карточка, Техническому Делегату передается полная копия документов, связанных с инцидентом, подписанных Официальным лицом и Ответственным лицом. ТД, в свою очередь, отправляет эти документы в Департамент Троеборья FEI. Информация обо всех наказаниях, наложенных в Троеборье, хранятся и публикуются на вебсайте Департамента FEI по Троеборью.

Стюарды должны знать, что не только спортсмены находятся под юрисдикцией правил. Ответственность Стюарда распространяется также на всех лиц, вовлеченных в соревнования, будь это спортсмен, тренер, официальное лицо команды, владелец лошади и т.д., то есть, в принципе, он должен наблюдать за всеми лицами, несущими. ответственность.

Перевод с англ.: ©Федерация конного спорта России

3. ОРГАНИЗАЦИЯ СИСТЕМЫ СТЮАРДИНГА ВНУТРИ FEI

3.1 Директор FEI по стюардингу

Директор FEI по стюардингу назначается ~~Бюро~~ Советом FEI из членов Штаб-квартиры FEI.
Обязанности Директора по стюардингу:

- Координировать все вопросы, относящиеся к стюардингу во всех дисциплинах;
- Поддерживать связь между Почетными Генеральными стюардами FEI по каждой дисциплине;
- Отчитываться перед ~~Бюро~~ Советом.

3.2 Почетный Генеральный стюард FEI

Почетный Генеральный Стюард FEI назначается ~~Бюро~~ Советом FEI для каждой дисциплины и является ответственным за службу стюардинга FEI в своей дисциплине.
Обязанности Почетного Генерального стюарда FEI:

- Осуществлять надзор за службой стюардинга в троеборье.
- Поддерживать связь с Директором FEI по стюардингу и ежегодно представлять отчет по работе службы стюардинга;
- Поддерживать связь с Директором Департамента по троеборью;
- Поддерживать связь с Генеральными стюардами FEI по НФ или Региональными Генеральными стюардами, если таковые назначены.

Почетный Генеральный Стюард FEI совместно с Департаментом FEI по троеборью и Департаментом FEI по стандартам образования ежегодно разрабатывает список семинаров для обучения стюардов;

3.3 Региональный Генеральный стюард FEI

Региональный Генеральный стюард FEI может быть назначен Почетным Генеральным стюардом FEI после консультаций с Директором по Стюардингу по соответствующим регионам. Обязанности Регионального Генерального стюарда FEI:

- Осуществлять надзор за службой стюардинга в своем регионе.
- Поддерживать связь с Почетным Генеральным стюардом FEI;
- Поддерживать связь с Генеральными стюардами FEI в НФ

3.4 Генеральный стюард FEI в НФ

Каждая НФ предлагает FEI кандидатуру человека, который отвечает за стюардинг во время международных соревнований, проводимых в стране. Чтобы быть назначенным на должность Генерального стюарда, нужно иметь статус Стюарда FEI 3-го Уровня. Он должен владеть английским языком, как официальным языком FEI. Он также должен хорошо разбираться в ветеринарных вопросах и знать Ветеринарный Регламент и Легальную систему FEI, а также быть знакомым с организацией международных соревнований.
Обязанности Генерального стюарда:

- Выступать в качестве контактного лица между своей НФ и Почетным Генеральным стюардом FEI в вопросах, относящихся к стюардингу и вносить предложения по улучшению;
- Консультировать свою НФ по всем вопросам в рамках своей компетенции;
- Информировать Оргкомитеты всех международных турниров, проходящих в его стране об их ответственности касательно стюардинга и безопасности конюшен.

Небольшим Национальным Федерациям разрешено назначать одного Генерального стюарда FEI ответственным за более чем одну дисциплину, однако, он должен быть компетентен во всех дисциплинах, на которые назначается.

Перевод с англ.: ©Федерация конного спорта России

Генеральный стюард FEI по дисциплине отвечает за организацию семинаров Уровня 1 и 2 в своей НФ.

Количество стюардов FEI в каждой стране должно быть пропорционально количеству международных соревнований, проводимых в этой стране.

3.5 Стюарды FEI

3.5.1 Стюарды FEI 1 уровня

Национальные стюарды, успешно закончившие курс 1 уровня, проведенный в соответствии с программой FEI, имеют право стать стюардами FEI 1 уровня.
Этот статус позволяет стюарду быть Шеф-стюардом на международных соревнованиях уровня одна, две и три звезды.

3.5.2 Стюарды FEI 2 уровня

Национальные стюарды, успешно закончившие курс 2 уровня, проведенный в соответствии с программой FEI имеют право стать стюардами FEI 2 уровня.
Этот статус позволяет стюарду быть Шеф-стюардом на международных соревнованиях уровня одна, две, три, четыре и пять звезд, включая финалы Кубка Мира, Чемпионаты для взрослых и Игры.

3.5.2 Стюарды FEI 3 уровня

Стюарды FEI 2 уровня могут быть выдвинуты своими НФ на получение статуса Стюардов FEI 3 уровня после представления кандидатуры Национальными Генеральными стюардами FEI.

Для того чтобы быть выдвинутыми, они должны иметь статус Стюарда FEI 2 уровня в течение, по меньшей мере, 3 лет, и действовать в качестве Шеф-стюарда, по меньшей мере, на 6 международных соревнованиях. Только участники семинара, проведенного полностью на английском языке, и успешно прошедшие его, могут быть выдвинуты на статус стюарда FEI 3 уровня. Все стюарды 3 уровня должны хорошо понимать английский язык.

Этот статус позволяет стюарду быть Шеф-стюардом на всех международных соревнованиях, включая финалы Кубка Мира, Чемпионаты для взрослых (Мировые, Континентальные и Региональные) и Игры (Олимпийские, Мировые и Региональные)

4 КОМАНДА СТЮАРДОВ

4.1 Шеф-стюард

На каждые соревнования из списков Стюардов FEI должен быть выбран и назначен Оргкомитетом Шеф-стюард. Он отвечает за все вопросы, связанные со стюардингом на данных соревнованиях. Он является ключевым членом команды Официальных лиц, работающих с Оргкомитетом.

Чтобы иметь право работать в качестве Шеф-стюарда на международных соревнованиях он должен входить в списки Стюардов FEI. В соответствии с уровнем соревнований, он должен быть Стюардом 1, 2 или 3 уровня.

Если в рамках турнира проходят соревнования более чем по одной дисциплине, необходимо назначить Шеф-стюарда для каждой дисциплины. Один из них назначается

Перевод с англ.: ©Федерация конного спорта России

главным Шеф-стюардом всего турнира.

см. ст. 155 Общего Регламента FEI и Приложение II этого руководства.

4.2 Ассистенты Шеф-стюарда

В зависимости от масштабов и типа соревнований Оргкомитет, после консультаций с Шеф-стюардом, должен назначить необходимое количество Ассистентов Шеф-стюарда, Желательно, чтобы все Ассистенты Шеф-стюарда были стюардами не ниже 1 уровня.
Если они не соответствуют этому уровню, Шеф-стюард обязан дать им подробные инструкции.
На международных соревнованиях уровня 4* и 5*, где на ассистента Шеф-стюарда возлагаются такие ответственные задачи, как наблюдение за разминочными полями, контроль ногавок и бинтов, контроль конюшен, он должен быть Стюардом не ниже 1 уровня.

5. СФЕРА ОТВЕТСТВЕННОСТИ ШЕФ-СТЮАРДА

5.1 До соревнований

Шеф-стюард готовит план стюардинга в соответствии с требованиями каждого соревнования и должен удостовериться, что Технический Делегат осведомлен относительно всех документов, могущих иметь отношение к делу.

Шеф-стюард совместно с Оргкомитетом отбирает членов команды Стюардов, и проверяет, чтобы оргкомитет предоставил необходимые ресурсы, места проживания, питание, транспорт, и т.п. для команды Стюардов. См. Приложение III этого руководства относительно примерного плана места проведения соревнований.

5.2 Во время соревнований

Шеф-стюард отвечает за стюардинг и работу команды Стюардов в течение всего соревнования. Он должен входить в состав Оргкомитета соревнований. Его имя должно быть указано в Положении о соревнованиях.

Он подчиняется Техническому Делегату и Президенту Главной Судейской Коллегии и должен тесно контактировать с Оргкомитетом (Директором Соревнований) и постоянно поддерживать надежную связь со всеми Официальными Лицами.

Стюардинг на соревнованиях по троеборью требует хорошей подготовительной работы. Расписания могут меняться по многим причинам, поэтому требуется определенная гибкость. Нужно обязательно ежедневно проводить короткое совещание Стюардов. Должно быть также предусмотрено вечернее совещание и обсуждение работы, проделанной за день.

Троеборье – это вид конного спорта, включающий несколько дисциплин; поэтому желательно на ключевых постах иметь стюардов, хорошо разбирающихся в разных дисциплинах, как это принято в Троеборье.

Шеф-стюард выполняет обязанности менеджера команды Стюардов, и он должен:

- Убедиться, что все члены его команды достаточно хорошо подготовлены к выполнению специфических задач, стоящих перед ними;
- Составить все необходимые расписания работы;
- Предоставлять информацию (техническую и административную);

Перевод с англ.: ©Федерация конного спорта России

- Обеспечить питание, напитки и размещение для своей команды;
- Обеспечить пропуски, транспорт, если это необходимо, и убежища на случай плохой погоды.

Шеф-стюард должен также убедиться, что имеется система связи между членами его команды. Оргкомитет должен снабдить всю команду радиостанциями или другими средствами коммуникации.

Шеф-стюард должен убедиться, что Стюарды хорошо узнаваемы, и список Стюардов, номера их телефонов, расписания их работы имеются на конюшнях и в офисе соревнований.

Шеф-стюард обязан незамедлительно докладывать Техническому Делегату и Президенту Главной Судейской Коллегии (ОР ст. 155.5) о любых действиях, которые он сочтет противоречащими правилам и регламентам, в рамках своей компетенции. В частности, он должен информировать ТД обо всех нарушениях, которые требуют вручения Предупредительной желтой карточки и/или дополнительных действий.

5.3 После соревнований

Технический Делегат отвечает за сбор всех отчетов Официальных лиц после соревнований и отправку их Директору департамента Троеборья FEI. Все события, которые были причиной протестов, санкций, необычные инциденты и случаи вручения Предупредительных желтых карточек должны быть включены в эти отчеты.

После каждого соревнования Шеф-стюард должен сдать письменный отчет Техническому Делегату, и послать копию Национальному Генеральному Стюарду FEI. Если это необходимо, в отчет Шеф-стюарда включаются рекомендации по улучшению.

Технический Делегат отправляет отчет Шеф-стюарда Директору департамента Троеборья FEI вместе со всеми остальными отчетами.

Директор департамента Троеборья FEI, если это необходимо, отправляет копии отчетов Почетному Генеральному Стюарду FEI, Оргкомитету и в НФ, проводившую соревнования.

Форма отчета Шеф-стюарда находится в Приложении I этого руководства.

6. ОБЩИЕ ВОПРОСЫ СТЮАРДИНГА И ХОДА СОРЕВНОВАНИЙ

6.1 Общие вопросы

Во время соревнований работа команды Стюардов покрывает все территории, где могут находиться лошади, в течение 24 часов в сутки. Таким образом, Шеф-стюард и/или его ассистенты должны быть доступны в любое время в течение соревнований.

Шеф-стюард и Ассистенты Шеф-стюарда во время соревнований должны всегда носить хорошо различимые знаки аккредитации Стюардов FEI, выданные Оргкомитетом.

Сфера деятельности Команды Стюардов:

- Место прибытия лошадей;
- Конюшни;
- Выводки;
- Место проведения соревнований;
- Тренировочные поля;

Перевод с англ.: ©Федерация конного спорта России

- Прочие поля для работы лошадей;
- Места для разминки;
- Общее наблюдение;
- Процедуры, связанные с Антидопингом и Контролем применения медикаментов (EADCMR);
- Антидопинговый контроль спортсменов (ADRHA);
- Проверка рекламы на всадниках и лошадях.

Конкретная информация, относящаяся к работе команды Стюардов на каждом из перечисленных мест, приведена в соответствующих разделах.

6.2 Обеспечение работы стюардов

Оргкомитет должен обеспечить стюардов соответствующими рабочими условиями. Должна быть предоставлена комната или трейлер со столом, стульями и напитками, чтобы у них была возможность время от времени отдохнуть.

Если стюарды работают на соревнованиях, проходящих на открытом воздухе, необходимо сделать все возможное, чтобы обеспечить их навесом между тренировочными полями или в непосредственной близости от них, чтобы стюарды имели возможность наблюдать за всеми действиями спортсменов.

Все стюарды, работающие на международных соревнованиях, должны иметь право свободного входа во все зоны ограниченного доступа, включая все помещения конюшни, тренировочные поля, места сбора участников и прочие зоны, находящиеся под контролем Оргкомитета.

6.3 Совещание

Шеф-стюард должен провести короткое совещание с членами команды Стюардов до начала соревнований и, если это требуется, проводить такие совещания ежедневно.

Кроме того, все стюарды должны быть снабжены письменными инструкциями.

На Совещании должны быть рассмотрены следующие моменты:

- Правильное поведение по отношению к спортсменам, грумам и тренерам;
- Своевременное вмешательство для предотвращения нарушений;
- Процедура сообщений об инцидентах;
- Территории, находящиеся в зоне ответственности;
- Группы стюардов;
- Рабочее расписание;
- Помощь в месте прибытия лошадей;
- Обязанности на конюшнях – наблюдение и безопасность конюшен;
- Помощь на выводках;
- Помощь в месте проведения соревнований;
- Помощь и контроль на местах тренировок;
- Помощь и контроль во время тренировок, пресечение запрещенных методов работы;
- Помощь и контроль на площадках для галопа и работы на корде;
- Помощь и контроль на разминке перед кроссом и на его финише;
- Патрулирование закрытых объектов соревнований;
- Проверка седел и снаряжения;
- Помощь команде МСР.

6.4 Территория для выпаса

Перевод с англ.: ©Федерация конного спорта России

Для всех соревнований на открытом грунте рекомендуется предоставлять территорию для выпаса. Эта территория должна находиться под периодическим наблюдением. Если она имеется, лошадей там можно только пасти или шагать в руках, их идентификационные номера должны быть хорошо видны.

6.5 Передвижения по территории проведения соревнований

Передвижение лошадей между конюшнями, местом для выпаса, местом для тренировок, разминочными полями, места проведения соревнований, и т.д. должно периодически контролироваться Стюардами.

6.6 ветеринарные осмотры, контроль паспортов и выводки лошадей

Оргкомитет, после консультаций с Техническим делегатом и Ветеринарным Делегатом, должен создать все условия для проведения ветеринарных осмотров, контроля паспортов и выводок лошадей.

Он также должен заранее обсудить протокол проведения Выводок лошадей с Техническим делегатом, который, в свою очередь, проводит совещание с Шеф-стюардом.

Особое внимание следует уделять выводкам, где в месте сбора скапливается большое количество лошадей, из-за чего что есть риск возникновения опасной ситуации.

Для более полной информации обратитесь к Ст 524 Правил по троеборью и Ст. 1030 Ветеринарного Регламента FEI.

6.7 Расписание работы тренировочных и разминочных полей.

Необходимо распечатать Расписания использования рабочих и разминочных полей и разместить их на досках объявлений на конюшнях и прикрепить клеем.

Однако в этом вопросе необходима гибкость и, если это возможно, тренировочные и разминочные поля должны быть открыты и вне времени, указанного в расписании, если на это будет обоснованный запрос. Часто бывает разумным опрашивать спортсменов о времени работы, чтобы не держать стюардов у полей в то время, когда там никого нет.

Пожалуйста, смотрите Приложение V для подробной информации.

6.8 Стюардинг на тренировочных полях

К тренировочным полям относятся все места, используемые для тренинга (включая выездку, место для работы с кроссовыми препятствиями, конкурные поля) и любые другие места для тренировок (место для галопа и т.д.).

Шеф-стюард должен убедиться, что рабочие поля для выездки, полевых тренировок и конкура постоянно находятся под наблюдением Стюардов, когда они официально открыты для работы.

На соревнованиях более высокого ранга для наблюдения за работой на этих полях должны назначаться стюарды не ниже 1 уровня, и они должны быть проинструктированы Шеф-стюардом.
Шеф-стюард также должен убедиться, что рабочие поля время от времени проверяются Стюардами и в то время, когда они официально закрыты.

Перевод с англ.: ©Федерация конного спорта России

6.9 Публика

В целях безопасности публика должна быть отделена от мест, где передвигаются и работают лошади. Вся территория проведения соревнований должна время от времени патрулироваться.

7. СТЮАРДИНГ НА МАНЕЖНОЙ ЕЗДЕ

7.1 Ознакомление с соревновательным полем

На большинстве соревнований разрешается доступ на территорию вокруг боевого поля для ознакомления с обстановкой вечером или утром накануне соревнований.

Чтобы ознакомить лошадь с боевым полем перед соревнованиями по манежной езде, всадникам и грумам может быть разрешено в удобное время, назначенное Оргкомитетом, шагать и водить лошадей на длинном поводу вокруг боевого поля.
Если на поле есть всепогодный грунт, Оргкомитет и ТД могут также разрешить поработать лошадей непосредственно на поле (только всадникам) и/или за его ограждением.

Эта деятельность должна проводиться под наблюдением Стюарда.

7.2 Разминка перед манежной ездой

Места для разминки перед манежной ездой должны быть под наблюдением стюардов все время, пока они открыты. Особое внимание обращать на:

- ID номер лошади;
- Защитный шлем;
- Соблюдение ограничений по снаряжению;
- Запрещение использовать любые вспомогательные поводья;
- Ограничения, касающиеся шпор и хлыста;
- Тренер должен оставаться за пределами арены;
- Любые виды жестокого обращения с лошадью, включая, но не ограничиваясь чрезмерным сгибанием головы и шеи лошади (гиперфлексия, роллкур).

Поскольку такая арена часто бывает с травяным покрытием, возможно, для сохранения покрытия, придется время от времени передвигать ограждение манежа.

См. ст. 539 Правил FEI по троеборью и Приложение IX этого руководства относительно деталей, касающихся снаряжения для лошадей.

См. ст. 538 Правил FEI по троеборью и Приложение IX этого руководства относительно деталей, касающихся защитного шлема, хлыста и шпор.

См. Приложение A1 и A2 Правил FEI по троеборью относительно деталей, касающихся разрешенных удил и переносных ремней для манежной езды.

См. ст. 526 Правил FEI по троеборью относительно деталей, касающихся жестокого обращения с лошадью.

См. Приложение X этого руководства относительно деталей, касающихся техник тренировки до и после исполнения теста – положение головы лошади - стретчинг.

См. также Руководство для Троеборья относительно снаряжения лошадей и формы одежды всадников (FAQ). Это руководство размещено на сайте FEI.

Перевод с англ.: ©Федерация конного спорта России

8. СТЮАРДИНГ НА ПОЛЕВЫХ ИСПЫТАНИЯХ

8.1 Место для галопов

Если есть специально предназначенное место для галопов, галопы там можно делать только в специально отведенное время, и в это время там должен быть организован стюардинг.

8.2 Поле для тренировок на полевых препятствиях

Поле для тренировок на полевых препятствиях должно быть под наблюдением стюардов все время, когда оно открыто для прыжков. Стюард должен знать расписание работы медицинской службы, и знать, как немедленно вызвать представителей медицинской службы (радио, мобильный телефон, и т.д.).

Поскольку благополучие лошади является главным приоритетом, любое действие, которое противоречит благополучию лошади должно расцениваться соответствующим образом.

Стюарды должны быть размещены на площадке для прыжков или непосредственно рядом с ней, чтобы иметь возможность быстро реагировать на нарушения и вмешиваться, если это необходимо.

Если поле для тренировок на полевых препятствиях содержит и «мертвые», и конкурные препятствия, к преодолению последних применяются правила преодоления препятствий во время разминки перед конкуром.

См. ст. 539 Правил FEI по троеборью и Приложение IX этого руководства относительно деталей, касающихся снаряжения для лошади.

См. ст. 538 Правил FEI по троеборью и Приложение IX этого руководства относительно деталей, касающихся защитного шлема, хлыста и шпор.

См. ст. 526 Правил FEI по троеборью относительно деталей, касающихся жестокого обращения с лошадью.

См. Приложение X этого руководства относительно деталей, касающихся техник тренировки до и после соревнований – положение головы лошади - стретчинг.

8.3 Разминка перед кроссом

Если всадник хочет сделать галоп перед стартом кросса, место для галопа должно быть открыто до старта кросса, и находиться под наблюдением Стюарда, в соответствии со ст. 8.1 этого руководства. Снаряжение и одежду лучше всего проверять, когда всадник прибыл на место разминки перед кроссом.

Помните, что необходимо проверить снаряжение, одежду, медицинскую карту, объявления и рекламу как можно раньше. Видеосъемка: пожалуйста, см. Общий регламент, ст. 140. Для соревнований, проходящих под специальными названиями, присвоенными им FEI, использование видеокамер на снаряжении всадника (например, на защитных шлемах, снаряжении лошади и т.д.) должно быть разрешено Главным Штабом FEI, для других соревнований разрешение на использование таких камер дает Технический делегат, после консультации с ОК. Желание всадника иметь на себе камеру во время выступления является его личным решением, и он полностью несет личную ответственность за возможные риски.

Перевод с англ.: ©Федерация конного спорта России

Стюардов на разминке перед кроссом также часто просят помочь спортсменам перед кроссом.

На старте должна стоять информационная доска, хорошо видимая всем участникам. На ней должны вывешиваться объявления обо всех возможных задержках в расписании стартов после начала кросса.

См. также ст. 8.2 этого руководства по поводу разминочных полей для кросса.

8.4 Финиш кросса

Задача стюарда на финише кросса – помогать ветеринарам обследовать лошадей после прохождения дистанции кросса, и обеспечивать общее наблюдение и помощь, чтобы все процедуры в этом месте шли спокойно и без задержек.

9. СТЮАРДИНГ НА КОНКУРЕ

9.1 Рабочее поле для конкура

Рабочее поле для конкура должно быть под наблюдением стюардов все время, когда оно открыто для прыжков. Стюард должен знать расписание работы медицинской службы, и знать, как немедленно вызвать представителей медицинской службы (радио, мобильный телефон, и т.д.).

Поскольку благополучие лошади является главным приоритетом, любое действие, которое противоречит благополучию лошади должно расцениваться соответствующим образом.

Стюарды должны быть размещены на площадке для прыжков или непосредственно рядом с ней, чтобы иметь возможность быстро реагировать на нарушения и вмешиваться, если это необходимо.

Препятствия всегда должны быть снабжены флагами, на стойках должна быть отмечена максимально разрешенная высота, препятствия должны устанавливаться в соответствии с Приложением VII данного Руководства.

Спортсменам во время тренировок разрешается делать гимнастические упражнения.

9.1.1 Жерди на земле для работы на рыси и жерди для расчета

Спортсмены могут выполнять на своих лошадях гимнастические упражнения с использованием жердей, лежащих на земле для работы на рыси и для расчета. Но препятствия, используемые для такой работы не должны превышать 1.30 м в высоту и 1.40 м в ширину. Спортсмены, работая на таких препятствиях, не должны нарушать правила, запрещающие подбивку.

9.1.2 Жерди для гимнастической работы

Если есть достаточно места, можно класть жерди на землю перед препятствием, не ближе 2,5 м от препятствия высотой не более 1.30 м. Расстояние от лежащей на земле жерди после препятствия, на стороне приземления, не менее 2.50 м, если препятствие преодолевается с рыси, и не менее 3.00 м, если оно преодолевается с галопа.

См. Приложение VII данного Руководства относительно деталей использования тренировочных и разминочных конкурных полей.

Перевод с англ.: ©Федерация конного спорта России

См. ст. 539 Правил FEI по троеборью и Приложение IX этого руководства относительно деталей, касающихся снаряжения для лошади.

См. ст. 538 Правил FEI по троеборью и Приложение IX этого руководства относительно деталей, касающихся защитного шлема, хлыста и шпор.

См. ст. 526 Правил FEI по троеборью относительно деталей, касающихся жестокого обращения с лошадью.

См. Приложение X этого руководства относительно деталей, касающихся техник тренировки до и после соревнований – положение головы лошади - стретчинг.

9.2 Разминочное поле для конкура

Препятствия всегда должны быть снабжены флагами, на стойках должна быть отмечена максимально разрешенная высота, препятствия должны устанавливаться в соответствии с Приложением VII данного Мануала.

Проверка снаряжения и одежды проводится в соответствии с Правилами соревнований по троеборью, такую проверку лучше всего проводить, когда всадник прибыл на место разминки перед конкуром. См. также Приложение VI Мануала для Стюардов в конкуре.

Помните, что необходимо проверить снаряжение, одежду, медицинскую карту, объявления и имеющуюся рекламу как можно раньше.

Процедура, по которой проверяются бинты, изложена в Приложении VIII данного Руководства.

10 КОНЮШНИ

Все конюшни на международных соревнованиях должны соответствовать Правилам соревнований FEI по троеборью и должны быть приняты Техническим Делегатом.

Конюшни, по возможности, должны быть размещены в месте проведения соревнований и соответствовать минимальным требованиям.

Конюшни:

- Должны быть проверены на безопасность и прочность;
- Должны соответствовать требованиям местного законодательства;
- Должны быть убраны и продезинфицированы до приезда лошадей;
- Должны быть пронумерованы и промаркированы;

Конюшни должны иметь:

- Соответствующую вентиляцию, водоснабжение и подстилку;
- Достаточно места для утилизации навоза;
- Место для хранения кормов и подстилки
- Проходы между денниками шириной 2 метра минимум, хотя настоятельно рекомендуется ширина проходов не менее 3 метров.
- Иметь свободные аварийные выходы и соответствующее противопожарное оборудование в достаточном количестве;
- Надписи «Не курить»;
- Достаточно мест для мойки лошадей;
- Горячую воду;
- Достаточную мощность электропроводки и необходимое количество розеток;
- Место для амуниции и снаряжения;
- Достаточное количество душевых и туалетов для грумов;

Перевод с англ.: ©Федерация конного спорта России

- На территории конюшен не должны парковаться автомобили, грузовики и мотоциклы. Велосипеды и электробайки допускаются по решению Оргкомитета;
- Офис для Стюардов по возможности должен находиться в непосредственной близости от конюшен;
- Офис для Менеджера конюшен и Лечащих ветеринарных врачей;
- Информационную доску;
- Минимум два денника для EADCMP (См. VR. Ст. 1008.1.2)
- Минимум два денника-изолятора и один денник-изолятор дополнительно на каждые 100 лошадей (См. VR. Ст. 1008.1.4)
- Достаточное освещение;
- Сборные конюшни должны обеспечивать адекватную защиту лошадей от плохой погоды – ветра, дождя, и даже солнца!

10.1 Безопасность конюшен

Обеспечение безопасности конюшен обязательно для Континентальных/Региональных Игр, Официальных соревнований FEI по троеборью, Финалов Кубка Мира, Квалификационных соревнований Кубка Мира, CCI5* CCI4* (соревнований высокого уровня).

Безопасность конюшен не является обязательной на CCI1*/2*L-S/3*L-S и CCI4*-S (соревнования низкого уровня).

10.1.1 Допуск на территорию конюшен

Для обеспечения более высокого уровня безопасности конюшни должны быть огорожены стеной или забором. Допуск на территорию конюшен должен быть ограниченным и контролируемым.

Это дает сразу два преимущества: препятствует входу посторонних лиц и предотвращает неконтролируемый выход лошадей. Территория должна быть достаточно большой, чтобы в экстренных случаях можно было эвакуировать лошадей с конюшен.

Все лошади должны размещаться на территории конюшен. Лошади не могут покидать территорию конюшен без идентификационного номера.

Право доступа на территорию конюшен с разрешения Оргкомитета имеют только следующие лица при наличии требуемой аккредитации (См. ст. 1009 BP):

- Спортсмен и 1 сопровождающее лицо
- Технический Делегат
- Члены Главной Судейской Коллегии или Апелляционного Комитета
- Шеф-стюард и его ассистенты
- Ветеринарная Комиссия/Делегат
- Лечащий ветеринарный врач
- Офицеры допинг-контроля
- Официальный коваль, коваль команды либо личный коваль спортсмена
- Ответственное лицо для данной лошади;
- Не более двух владельцев на лошадь согласно информации в паспорте лошади
- Представители команды, тренеры, коноводы
- Ветеринары команды и ветеринары, сопровождающие спортсменов, выступающих в личном зачете
- Физиотерапевты, зарегистрированные Ветеринарной Комиссией/Делегатом
- Президенты и Генеральные Секретари НФ также могут посещать конюшни с разрешения Оргкомитета

Необходимо, чтобы лицо, ответственное за разрешение допуска на конюшню, было одним из руководителей Оргкомитета.

Перевод с англ.: ©Федерация конного спорта России

Система контроля доступа должна действовать на всех входах на территорию конюшен, поскольку это самый эффективный и надежный способ идентификации всех входящих в конюшню и выходящих из нее в любое время.

10.1.2 Стюардинг на территории конюшен

1. По крайней мере, один стюард, подчиняющийся непосредственно Шеф-стюарду, должен присутствовать либо на территории конюшен, либо в непосредственной близости от нее 24 часа в сутки в течение всего периода соревнований. В случае необходимости ему может помогать ассистент.

2. Стюарды FEI должны осуществлять патрулирование охраняемой территории конюшен с нерегулярными интервалами. Они должны убедиться, что команда, обслуживающая конюшни, внимательно относится к любым неправильным действиям.

3. Любое лечение или обработка лошадей ветврачами может производиться только при наличии разрешения (Формы Разрешения на лечение), подписанных Ветеринаром FEI в соответствии с Ветеринарными правилами. Стюарды должны всегда просить показать им такое разрешение, если они видят, что лошадь получает лечение, это относится и к применению ингаляторов.

4. О любых правонарушениях (отсутствие разрешения на лечение, жестокое обращение с лошадью, и т.д.) необходимо незамедлительно сообщать ответственному стюарду на конюшне, который, в свою очередь, обязан доложить Шеф-стюарду, который докладывает об этом Техническому Делегату.

5. Никто не имеет права находиться на конюшнях, когда они официально закрыты. Любые лица, которым требуется доступ на конюшни в часы, когда она закрыта, должны обратиться к персоналу охраны или дежурному Стюарду. Они должны иметь требуемую аккредитацию, подписать форму «Ночной контроль на конюшне» (Приложение XI Мануала для Стюардов) Каждое утро форма «Ночной контроль на конюшне» передается Шеф-стюарду.

6. Любое лицо, обнаруженное на охраняемой территории конюшен в часы ее закрытия без соответствующего разрешения, должно быть выведено с конюшни, и об этом необходимо доложить Техническому Делегату с привлечением свидетелей и т.п.

На такое лицо Техническим Делегатом и ГСК накладываются санкции, например, лишение аккредитации на все оставшееся время соревнований. Кроме того, на усмотрение Судейской Коллегии, всадник, имеющий отношение к данному коноводу и т. д. может быть также дисквалифицирован до конца соревнований.

10.1.3 Грумы (коноводы)

Если требуется размещение для грумов, оно должно находиться на территории конюшен;
Только грумы, соответствующим образом зарегистрированные Оргкомитетом, могут получить разрешение оставаться рядом с лошадьми на ночь. Данное разрешение может быть получено только в исключительных случаях, таких как болезнь лошади и т.п.

Ответственное лицо обязано убедиться, что его грум, либо любые другие аккредитованные лица, имеющие допуск к его лошади, ознакомлены с требованиями безопасности и процедурой стюардинга на данном соревновании.

Перевод с англ.: ©Федерация конного спорта России

11. КОНТРОЛЬ ПРИМЕНЕНИЯ МЕДИКАМЕНТОВ

11.1 Антидопинговые правила и правила контроля применения медикаментов у лошадей (EADCMR)

После получения запроса от Тестирующих Ветеринаров Шеф-стюард должен поставить перед членом команды стюардов следующие задачи:

a) Проинформировать ОЛ о том, что у его лошади будут взяты пробы; и\или
b) Сопроводить выбранную лошадь до бокса, гда берут пробы.

11.2 Контроль за применением медикаментов – всадники (ВАДА)

В соответствии с антидопинговыми правилами FEI для спортсменов (ADRHA), спортсмены FEI (всадники, драйверы, вольтижеры, лонжеры) могут быть протестированы на любых соревнованиях FEI антидопинговой организацией FEI или другой Антидопинговой организацией, имеющей юридическое право на такие исследования (Антидопинговая организация, желающая провести тестирование спортсмена на соревнованиях FEI, должна сначала получить разрешение от FEI).
Там, где планируется проведение тестирования FEI, организаторы несут ответственность за предоставление условий и команды помощников/волонтеров, если на это будет получен запрос от FEI (ст. 22.3 ADRHA). FEI оговаривает все условия с организатором и ТД или Иностранным судьей. Стюардов могут попросить обеспечить помощь, если это необходимо.
Если стюард получает запрос на проведение антидопинговых исследований спортсмена, он должен направить его:

- к представителю медицинского персонала знающего, как проводится антидопинговое тестирование, или
- в FEI, или
- в местную Национальную/Региональную Антидопинговую организацию.

Подробную информацию и контакты можно найти в разделе «Чистый спорт - спортсмены» на сайте FEI.
Правила ADRHA опубликованы на сайте FEI.

12 РАЗНОЕ

12.1 Падения

В случае падения спортсмена и\или лошади в любое время на арене для выступлений, на поле для тренировок, или в любом месте там, где проводятся соревнования, спортсмен и\или лошадь должны быть осмотрены медслужбой соревнований и, соответственно, ветеринарным делегатом, до того, как им будет позволено принимать участие в следующем круге соревнований.

1.2 Собаки

Если разрешается иметь с собой собак во время соревнований, все собаки должны быть на поводках. Поводок должен держать человек, или же собака должна быть привязана к стационарному объекту. Нарушение этого правила влечет за собой наложение штрафа в 100 евро за каждый случай, в случае повторения нарушения во время соревнований, собака может быть удалена с места проведения. (Ст. 109.13 ОР)

12.3 Ногавки для задних ног

Для обеспечения благополучия лошадей Комитет FEI по конкуру принял решение, что ногавки для задних ног, сделанные из пластика, с давящими выступами внутри, не

Перевод с англ.: ©Федерация конного спорта России

сминающимися при надавливании не них, например, с выступающими блоками из твердого пластика, расположенными под подкладкой, как на прилагаемых фотографиях – запрещено применять где бы то ни было в месте проведения соревнований.

Использование таких ногавок ведет к дисквалификации спортсмена. См. подробности в Приложении IX

Задние ногавки с выступающими точками давления, сделанными из геля, неопрена, пробки или других субстанций, которые хотя и плотные, но не жесткие, и сминаются при давлении на них, разрешены:

Приведенные на фото ниже типы ногавок для пута не разрешены в любое время в течение соревнований, независимо от того, есть на них вставка пурпурного (или любого другого цвета), или нет:

~~Впрочем, подобные ногавки с пластиковыми вставками **пурпурного** цвета разрешены~~

Если стюард в любое время увидит, что ногавки неправильно надеты на ноги лошади

Перевод с англ.: ©Федерация конного спорта России

(например, ногавки для пута надеты только на плюсну, между путовым и скакательным суставами) или если Стюард считает, что ногавка слишком туго затянута, он должен сказать спортсмену/груму, что ногавку нужно снять и надеть ее снова так, чтобы она лежала правильно и была удобна для лошади. (Примечание для стюарда: совершенно нормально, если короткое время после снятия и повторного надевания ногавки ход лошади изменяется).

Если спортсмен/грум отказываются переодеть ногавку, Шеф-стюард обязан обратиться к Техническому Делегату – в соответствии со ст. 2.3.2 – чтобы выдать спортсмену Предупреждающую желтую карточку. Не разрешается подкладывать Velcro на ту сторону креплений ногавок, которые непосредственно контактируют с кожей лошади.

Правильно надетые ногавки (круглая часть расположена на внутренней поверхности пута)

Неправильно надетые ногавки (ногавки находятся между путом и скакательным суставом)

Ногавки, изображенные ниже и подобные им, разрешены, только если удален задний ремешок крепления:

13. ЧЕК-ЛИСТ ДЛЯ ШЕФ-СТЮАРДОВ

13.1 Администрация

- Знаете ли вы имена других официальных лиц?
- Есть ли у вас, на случай, если она потребуется, информационная брошюра для спортсменов?
- Имеется ли на информационных досках информация на английском или французском языках и на языке проводящей соревнования страны?
- Есть ли общая карта места проведения соревнований, схема расположения тренировочных и разминочных полей, расписание тренировок, важные

Перевод с англ.: ©Федерация конного спорта России

телефонные номера, стартовые протоколы, результаты выступлений, распределение денников?
- Выданы ли ясно различимые бэджи и пропуски на конюшню?
- Все ли телефоны работают?
- Установлены ли подписанные лотки с информацией для спортсменов и начальников команд?
- Готовы ли номера лошадей, для их выдачи грумам во время осмотра лошадей по прибытии?

13.3 Логистика

- Есть ли жилые помещения для грумов (вне территории конюшен)?
- Есть ли жилье для Стюардов?
- Есть ли питание для Стюардов?
- Есть ли питьевая вода для Стюардов?
- Приготовлены ли радиостанции или телефоны для Шеф-стюарда и его ассистентов?
- Есть ли офис для Стюардов (близко к входу, выходу; какое оборудование нам необходимо)?
-

13.3 Медицинская и ветеринарная службы

- Есть ли скорая помощь, врач и ветеринар во время тренировок
- Доступен ли лечащий ветеринар 24 часа в сутки?
- Есть ли боксы для изоляции?
- Существует ли только одно место, где разрешено лечение лошадей (напр. ветклиника, МСР), и информированы ли об этом ветврачи?
- Приготовлены ли два бокса для МСР (в спокойном месте)?
- Есть ли стюард для помощи МСР?
- Готовы ли все условия для МСР (офис, холодильник, стол, стул)?

13.4 Конюшни

- Есть ли хорошее взаимодействие с Менеджером Конюшни?
- Есть ли грузовики и коневозки вне закрытой территории конюшни?
- Огорожена ли территория конюшен (территория с ограниченным доступом)?
- Достаточно ли велики и безопасны денники?
- Есть ли список лошадей, находящихся в конюшне (мастер-лист с номерами боксов и кличками)?
- Есть ли на денниках таблички с кличками лошадей (информация о лошади и команде и контакты для экстренных вызовов – см. Приложение IV)?
- Как работает вентиляция?
- Контролируется ли доступ на конюшню круглосуточно?
- Есть ли журнал ночных посещений?
- Достаточно ли точек водоснабжения и мест для мытья лошадей?
- Есть ли электроснабжение?
- Есть ли в конюшне достаточное количество электрических розеток?
- Организована ли служба ночного наблюдения за лошадьми?
- Достаточно ли на конюшне средств пожаротушения?
- Есть ли места для курения вне конюшен?
- Есть ли специальный план и расписание для выпаса лошадей?
- Всегда ли доступен коваль-кузнец?
- Организован ли кафетерий/место для встреч?
- Достаточно ли широки проходы?
- Оборудованы ли конюшни лампами освещения и работают ли они?

Перевод с англ.: ©Федерация конного спорта России

13.5 Места для работы лошадей

- Достаточно ли места для работы?
- Разрешена ли работа на корде в специальном месте или в отдельно выделенное время?
- Есть ли хорошо подготовленные Стюарды для наблюдения за тренировками?
- Есть ли расписание тренировок?
- Поддерживается ли грунт в надлежащем состоянии?
- Одинаков ли грунт на тренировках и на боевом поле?
- Пронумерованы ли поля для тренировок?
- Проводился ли инструктаж Стюардов (в соответствии с расписанием)?
- Есть ли навесы для Стюардов на случай плохой погоды?
- Скорая помощь для лошадей: как она работает? обеспечена ли она транспортом? насколько легко она доступна? Где ключ от машины? Насколько хорошо она оборудована? Есть ли экраны? Есть ли сани-волокуша? Недоуздок и чомбуры?
- Есть ли план на случай непредвиденных инцидентов?
- Кто ответственный?
- Была ли проведена репетиция?
- Кто отвечает за установку экрана?
- Есть ли скорая помощь для спортсменов и врач?

13.6 Разминка

- Доступны ли стартовые листы и план трассы полевых испытаний до начала соревнований?
- Как организовано течение соревнований? Помогают ли стюарды спортсменам? Если да, то достаточно ли Стюардов?
- Разделены ли площадки для работы на корде и для работы без прыжков?
- Есть ли коваль-кузнец рядом с разминочным полем?
- Организован ли уход за грунтом?
- Есть ли связь между Техническим Делегатом и Шеф-стюардом?
- Проинформировали ли Шеф-стюарда Оргкомитет\Технический Делегат по поводу организации процедуры награждения?

13.7 Объявления и реклама на Спортсменах и Лошадях

- Идентификация производителя, не являющегося спонсором
- Идентификация спонсора
- Использование на Чемпионатах FEI
- Спонсор ОК
- Идентификация страны Спортсмена
- Имя Спортсмена
- Логотип Национальной Федерации
- Реклама на месте выступлений

Перевод с англ.: ©Федерация конного спорта России

ПРИЛОЖЕНИЕ I ОТЧЕТ ШЕФ-СТЮАРДА

ИЗМЕНЕНИЯ/ОБНОВЛЕНИЯ Ноябрь 2018

Последнюю версию Отчета Шеф-стюарда можно найти на сайте FEI.

Отчет должен быть отправлен в Штаб-квартиру FEI не позднее, чем через неделю после окончания соревнований, копию необходимо отправить Национальному Шеф-стюарду по троеборью.

ПРИЛОЖЕНИЕ II – ПОЗИЦИЯ ШЕФ-СТЮАРДА

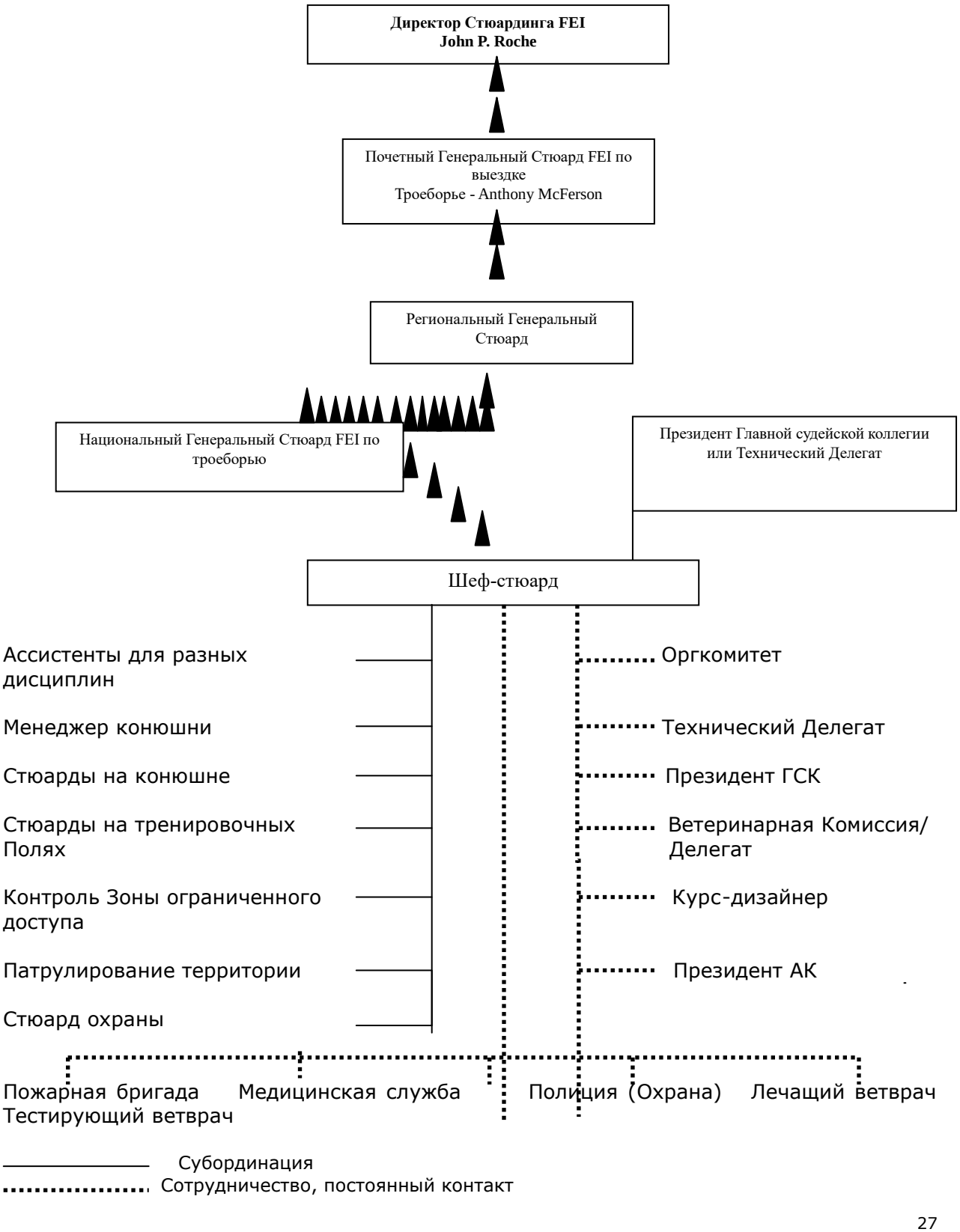

Перевод с англ.: ©Федерация конного спорта России

ПРИЛОЖЕНИЕ III – ПЛАН МЕСТА ПРОВЕДЕНИЯ СОРЕВНОВАНИЙ

ПЛАН МЕСТА ПРОВЕДЕНИЯ СОРЕВНОВАНИЙ

(образец)

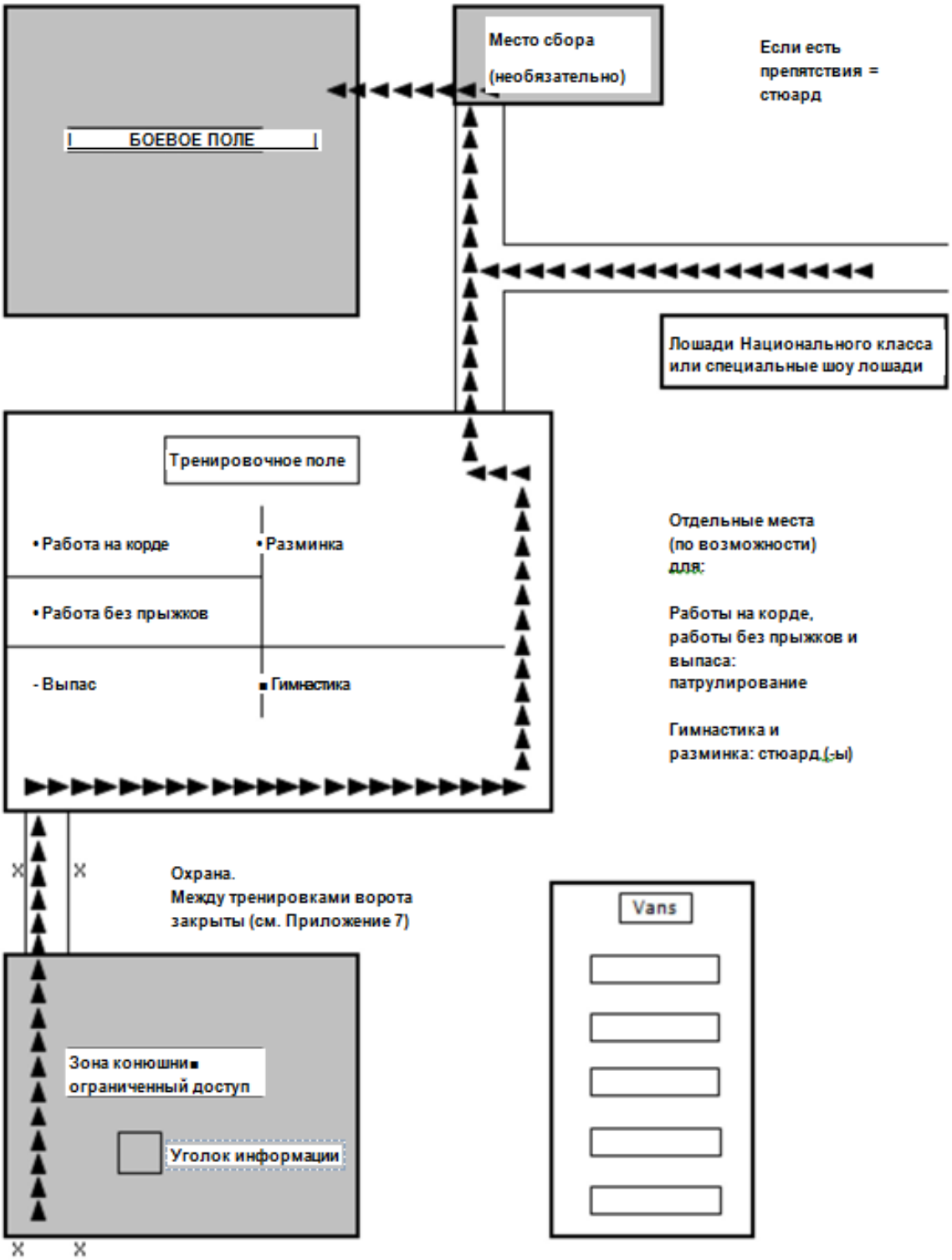

Круглосуточно охраняемые ворота

Перевод с англ.: ©Федерация конного спорта России

ПРИЛОЖЕНИЕ IV - ИНФОРМАЦИОННАЯ КАРТА ДЛЯ ДЕННИКА

ИНФОРМАЦИОННАЯ КАРТА ДЛЯ ДЕННИКА

Кличка лошади:
……

ID лошади:
……

Пол лошади:
……

ФИО Ответственного лицо:
……

Номер телефона:
……

ФИО коновода:
……

Номер телефона:
……

Перевод с англ.: ©Федерация конного спорта России

ПРИЛОЖЕНИЕ V – РАСПИСАНИЕ РАБОТЫ ДЛЯ ТРЕНИРОВОЧНЫХ ПОЛЕЙ

Приведенная ниже информация может помочь в составлении расписаний:
Как найти Шеф-Стюарда:…….
Круг для галопа открыт ежедневно 08.00 – 09.00 и 16.30 – 17.30, и целый день в субботу. Все, кто хочет использовать этот круг в другое время, должен обратиться к Шеф-стюарду.
Ознакомление с ареной для манежной езды.
Среда 18.00 – 19.00 для лошадей, выступающих в четверг.
Четверг18.00 – 19.00 для лошадей, выступающих в пятницу.

Тренировочные поля 1 и 2 (см. план места проведения соревнований) открыты для работы без прыжков и тренировок весь световой день. Выделено специальное место для работы на корде, не более 3 лошадей одновременно.

Прыжковые тренировки
Четверг 12.30 – 13.30 и 17.00 – 18.00
Пятница 12.30 – 13.30 и 15.00 – 16.30
Все, кто хочет использовать это поле и препятствия в другое время, должен обратиться к Шеф-стюарду.
Манежная езда
Во время манежной езды на последнее разминочное поле допускаются только 2 выступающих следующими участника.
Проверка снаряжения проводится после выступления, если не будет специального запроса.

Конкур
На последнем разминочном поле будет установлено 2 препятствия. Допускаются только 2 всадника.

ПРИМЕЧАНИЕ: Поскольку разминочные и тренировочные поля могут быть необходимы одновременно для нескольких дисциплин, важно убедиться, что указания и инструкции совершенно ясные и опубликованы как можно раньше.

Перевод с англ.: ©Федерация конного спорта России

ПРИЛОЖЕНИЕ VI – РЕКЛАМА И ОБЪЯВЛЕНИЯ НА СПОРТСМЕНАХ И ЛОШАДЯХ

Для Стюардов очень полезно иметь при себе шаблоны разных размеров, разрешенных для рекламы, чтобы рекламные наклейки можно было быстро измерить.

Для упрощения информации, мы приводим ниже выдержку из Правил по троеборью.

Ст. 541 Объявления и реклама на спортсменах и лошадях.

В соответствии со ст. 135 Общего регламента, товарный знак (логотип) производителя может быть нанесен на снаряжение/форму одежды на турнирах по троеборью:

На всех соревнованиях, кроме региональных и Олимпийских Игр, которые проходят под патронажем IOC (Международного Олимпийского комитета), спортсмены могут надевать форму и использовать снаряжение и амуницию (включая, но не ограничиваясь конским снаряжением) с указанием товарного знака производителя, *логотипов* спонсора (-ов) спортсмена, спонсора (-ов) команды, к которой принадлежит спортсмен, спонсора (-ов) национальной федерации спортсмена, принадлежности к стране и/или самого спортсмена, но только в соответствии с изложенным ниже:

Идентификация изготовителя – не спонсора

При нахождении на соревновательной арене и во время церемоний награждения название или логотип спонсора (-ов) спортсмена, спонсора (-ов) команды, к которой принадлежит спортсмен, спонсора (-ов) национальной федерации спортсмена, может быть использован, причем его площадь на поверхности не должна превышать 3 см^2 (максимум 1 см в высоту и максимум 3 см в длину) для формы и снаряжения.

Идентификация спонсора

При нахождении на соревновательной арене и во время церемоний награждения название или логотип спонсора (-ов) спортсмена, спонсора (-ов) команды, к которой принадлежит спортсмен, спонсора (-ов) национальной федерации спортсмена, может быть использован, причем его площадь не должна превышать:

- Двести квадратных сантиметров (200 см^2) на каждой стороне вальтрапа;
- Восемьдесят квадратных сантиметров (80 см^2) на каждой стороне редингота или другой верхней части формы на уровне нагрудного кармана на соревнованиях по конкуру, по выездке и на соревнованиях по манежной езде и преодолению препятствий в троеборье;
- с) Восемьдесят квадратных сантиметров (80 см^2) единожды, продольно на левой стороне бриджей, во время Манежной езды, полевых испытаний или в конкуре на турнире по троеборью. В любом случае, на площадь поверхности логотипа на заметном месте на бриджах, могут быть нанесены только: имя спортсмена, его страна, название и/или логотип спонсора(-ов) спортсмена, имя спонсора его команды и/или национальной федерации;
- Шестнадцать квадратных сантиметров (16 см^2) на обеих сторонах воротника рубашки;
- Либо двести квадратных сантиметров (200 см^2) на одном рукаве редингота/верхней одежды, либо сто квадратных сантиметров (100 см^2) на каждом рукаве редингота/верхней одежды на полевых испытаниях в троеборье;
- Сто двадцать пять квадратных сантиметров (125 см^2) вертикально в середине защитного шлема на полевых испытаниях и в конкуре на соревнованиях по троеборью;

Перевод с англ.: ©Федерация конного спорта России

- Семьдесят пять квадратных сантиметров (75 см^2) для логотипа на «ушках» лошади в манежной езде, кроссу и конкуру на соревнованиях по троеборью.

Вовремя Чемпионатов FEI и/или CIO Спортсмены должны носить официальную форму одежды своей НФ во время всего периода соревнований (как командных, так и личных) Если у НФ нет своей формы одежды, Спортсмены, принадлежащие таким НФ могут носить свою собственную одежду, в соответствии с Правилами для Дисциплины и с положениями этой статьи.
Оргкомитет может размещать название и/или логотип соревнования и/или спонсора(-ов) турнира на одежде персонала, обслуживающего места проведения соревнований, и на обеих сторонах номеров, которые одевают участники этапа кросса в троеборье, а также на попонах, которые надеваются во время церемонии награждения и при нахождении (*пары всадник/ лошадь)* на соревновательной арене. Площадь, занимаемая названием и/или логотипом на номерах участников, не должна превышать 100 см2.

Идентификация страны спортсмена:

Во время нахождения на соревновательной арене и во время церемоний награждения - название, национальный герб или символ страны и/или изображение флага страны спортсмена, а также логотип национальной федерации спортсмена, могут быть нанесены на поверхность, не превышая:

- Разумного размера на каждой стороне редингота или другой верхней части формы на уровне нагрудного кармана и на воротничке на соревнованиях по манежной езде и преодолению препятствий в троеборье;
- Двести квадратных сантиметров (200 см2) на каждой стороне вальтрапа.
- Двести квадратных сантиметров (200 см2) на одном рукаве редингота/верхней одежды, либо по сто квадратных сантиметров (100 см2) на каждом рукаве редингота/верхней одежды на полевых испытаниях.
- вертикально в центральной части защитного шлема на соревнованиях по конкуру;
- вертикально в центральной части защитного шлема на соревнованиях по выездке;
- вертикально в центральной части защитного шлема на соревнованиях по троеборью, национальные цвета могут присутствовать на всей поверхности защитного шлема.

В любом случае, знак национальной принадлежности спортсмена может быть скомбинирован в одном месте с названием и/или логотипом спонсора (-ов) спортсмена, его команды, спонсора (-ов) его НФ, таким образом, чтобы их наличие и визуальное восприятие соответствовали требованиям по площади покрытия, изложенным в статьях 135.2.2.1. и 135.2.3.1 Общего Регламента.
На Чемпионатах и полевых испытаниях Официальных командных соревнований, члены национальных команд должны использовать цвета национальной идентификации для снаряжения, одежды и вальтрапов, чтобы можно было визуально четко отличать всадников разных стран. Цвета и образцы должны быть заранее зарегистрированы в FEI.
Национальный флаг всадника или официальные три буквы обозначающие страну по классификации IOC, могут размещаться на спине конкурного редингота всадника, по центру, между плечами. Флаг или три буквы аббревиатуры (если они используются) должны быть расположены на 4 см ниже воротничка. Флаг должен быть не шире 25 см, высота – пропорционально ширине; три буквы аббревиатуры IOC должны соответствовать стандартным размерам IOC и не должны быть выше 8 см.
Примечание 2019г.: Все всадники должны иметь, как минимум, один предмет одежды или снаряжения с национальной идентификацией для всадника и лошади.

~~**Примечание**: С 1 января 2018 г. все НФ должны предоставлять свои национальные цвета/флаги на всех командных соревнованиях.~~

Перевод с англ.: ©Федерация конного спорта России

~~Эти национальные цвета/флаги должны использоваться в течение 2018г.~~
~~После сентября 2018 года национальные цвета и образцы символики должны быть посланы в FEI. Полностью это правило будет применяться с **1 января 2019** года.~~

Фамилия спортсмена:

Во время нахождения на месте проведения соревнований и во время церемоний награждения, фамилия спортсмена может быть нанесена на поверхности, не превышая: Восемьдесят квадратных сантиметров (80 см2) единожды, продольно на левой стороне бриджей, в кроссе и конкуре на соревнованиях по троеборью.
Если иное не указано в настоящей статье, никакие другие виды рекламы не могут быть размещены на одежде или снаряжении любого участника, официального лица, лошади при их нахождении в месте проведения соревнований или во время выступления. Однако, при ознакомлении спортсменов с маршрутом, на их верхней одежде, спереди и сзади, может быть размещен логотип их спонсора(-ов), спонсора(-ов) команды, спонсора (-ов) НФ, название и/или знак страны, причем рамка не должна превышать площадь четыреста квадратных сантиметров (400 см^2) на верхней одежде, а на головном уборе – не более пятидесяти квадратных сантиметров (50 см^2).
Если иное не оговорено в спортивных правилах, на препятствиях и ограждении арены (поля) может размещаться реклама, при условии, что это допускается договором с вещательными телевизионными и интернет-компаниями, а также местными законами или соглашениями, разрешающими размещение рекламы.
Если иное не оговорено FEI в письменной форме, для целей данной статьи под местом проведения соревнования подразумеваются все места, где всадник оценивается судьями или его лошадь подвергается ветеринарному осмотру/инспекции. Оно не включает в себя выводной круг, и боксы старта/финиша.
Шеф-стюард отвечает за обеспечение того, чтобы указанные выше положения правил соблюдались всеми спортсменами до въезда на соревновательную площадку. Спортсменам, не соблюдающим вышеуказанные правила будет отказано в появлении на соревновательной площадке во время соревнований. Официальная форма, одобренная национальной федерацией, но не соответствующая требованиям данной статьи не будет признана FEI.

Перевод с англ.: ©Федерация конного спорта России

ПРИЛОЖЕНИЕ VII (ЧАСТЬ I) – КОНКУРНЫЕ ТРЕНИРОВКИ/МЕСТА ДЛЯ ТРЕНИРОВОК

Важно помнить, что все арены для тренировок имеют разные размеры, разный грунт и разные препятствия. Кроме того, всегда необходимо учитывать возможности всадника и лошади, когда принимается решение, что разрешено, а что запрещено во время подготовки. Спортсмен несет полную ответственность за каждый прыжок своей лошади, и любое действие, не отвечающее в полной мере интересам лошади, должно быть запрещено.

Боевое поле, тренировочные поля и тренировочные препятствия (Правила по конкуру, ст. 201)

1. Тренировочные препятствия

На тренировочных полях Оргкомитет должен обеспечить минимум одно отвесное и одно высотно-широтное препятствия. Грунт должен быть в надлежащем состоянии для тренировки. Если спортсменов много и пространства достаточно, то желательно предоставить дополнительные препятствия. Все препятствия должны быть стандартного типа и снабжены флажками в соответствии с правилами. Тренировочное поле должно быть достаточно большим, чтобы на нем было достаточно места для работы всех лошадей, стартующих в ближайшие 30 минут (20 участников). Слишком больших полей следует избегать, так как это затрудняет контроль.

1.1 Использование иных материалов для построения препятствий, кроме предоставленных оргкомитетом, запрещено под угрозой дисквалификации и/или денежного штрафа (см. ст. 242.2.6 и 240.2.5.). Использование собственных препятствий ограничено искусственными канавами с водой или их имитацией, если таковые будут необходимы. Любые такие материалы должны быть сначала одобрены Шеф-стюардом и до начала тренировок на их использование должно быть получено разрешение ОК. Подобные материалы должны быть доступны для всех спортсменов, участвующих в соревнованиях начиная, по меньшей мере, за 45 минут до старта данного соревнования и до момента, когда последняя лошадь покинет разминочное поле. Все вышеуказанное разрешено, только если ОК предоставляет не менее трех таких препятствий.

1.2 Препятствия можно преодолевать только в направлении, указанном флажками. Менять флаги местами можно только с разрешения Шеф-стюарда.

1.3 Жерди должны лежать:

- Обоими концами на калабашках, (горизонтально или диагонально);
- Один конец в калабашке, а второй конец - на земле (диагонально);
- Полностью на земле.

1.4 Никто не должен держать или касаться любой части тренировочного препятствия.

1.5 Жерди должны легко падать при ударе.

1.6 Если жердь лежит на краю калабашки, она должен быть сдвинута на дальний край, а не на ближний край калабашки. Также возможно класть жердь на верх той части калабашки, которая прилегает к стойке (подробная информация, иллюстрации: см. Приложение VI Дополнения). Так же можно класть и переднюю жердь широтного препятствия, при условии, что передняя жердь от этого не становится выше задней жерди. Задняя жердь широтного препятствия может быть положена **только** на дальний край калабашки, а **не** на верхнюю часть калабашки, прилегающую к стойке, т.к. это может спровоцировать обрыв безопасной задней калабашки при смещении жерди.

1.7 Линии основания препятствия не обязательны. Однако если они используются, они должны быть расположены или непосредственно под передней частью препятствия, или перед ним, на расстоянии до 1 м. Если у препятствия есть линия основания со стороны отталкивания, можно сделать линию основания и со стороны

Перевод с англ.: ©Федерация конного спорта России

приземления, на одинаковом расстоянии от него, но не более 1м.

1.8 Любое препятствие высотой 1.30м или выше обязательно должно иметь вторую жердь, горизонтальную или диагональную, или скрещенные жерди в калабашках со стороны отталкивания не препятствие, независимо от того, есть ли линия основания или нет. Нижняя жердь (жерди) всегда должны быть ниже 1.30м, и, если они расположены диагонально, один из концов может быть расположен на земле.

1.9 Если крестовина используется как верхняя часть препятствия:

- Жерди должны иметь возможность падать по отдельности;
- Верхние концы жердей не могут быть выше 1.30м, и должны лежать в калабашках;
- Если горизонтальная верхняя жердь расположена позади крестовины, чтобы получилось широтное препятствие, эта жердь должна быть минимум на 20см выше центра крестовины, и должна быть ниже 1.30м.

1.10 Не разрешено шагать на лошади через жерди, если один или оба конца этих жердей приподняты над грунтом или лежат на калабашках. Разрешено переступать жерди, лежащие на земле шагом, рысью или галопом.

1.11 На задней стороне широтного препятствия разрешено ставить не более одной жерди.

1.12 Жерди для расчета: если есть достаточно свободного места, могут применяться жерди для расчета, лежащие на земле со стороны отталкивания, не ближе, чем 2,50 м от отвесного препятствия высотой не более 1, 30 м. Жердь также может быть расположена и на стороне приземления, не ближе 2,50 м. от него, если препятствие преодолевается с рыси и не ближе 3,0 м, если оно преодолевается с галопа. Нельзя использовать жерди для расчета с оксером, ни перед ним, ни после него.

Примечание: Любая жердь, лежащая примерно в 6 метрах перед препятствием или после него, не считается жердью для расчета, то есть, такие жерди можно использовать и с вертикальными препятствиями, и с оксерами.

1.13 Шведские оксеры (косые) не разрешены.

1.14 ОК может использовать материал, имитирующий водное препятствие, типа ливерпуля (препятствие с водой под ним, перед ним или позади него).

Если ставится ливерпуль:

- Передняя часть канавы не должна быть позади фронтальной плоскости препятствия;
- Задняя линия канавы не должна быть впереди фронтальной плоскости препятствия;
- Если канава используется с широтным препятствием, передний край канавы не должен быть более чем в 1 метре от фронтальной плоскости препятствия;

1.15 Никакие предметы (например, попоны или полотенца) нельзя класть поверх препятствия.

1.16 На соревнованиях, где максимальная высота препятствий 1.40м или ниже, препятствия на тренировочном поле не могут превышать максимальную высоту и ширину препятствий предстоящего соревновательного маршрута более чем на десять сантиметров. Если высота препятствий предстоящих соревнований более 1.40м, препятствия на тренировочном поле не могут быть выше 1.60м и шире 1.80м.

1.17 Если есть достаточно места, можно использовать одну или две направляющих жерди на препятствии высотой не более 1.30м. Направляющие жерди не должны лежать на верхней жерди препятствия. Если используются две жерди, они не должны располагаться почти в центре препятствия и перпендикулярно ему, под углом почти в 90° к фронтальной плоскости препятствия. Если используется одна жердь, она должна располагаться под углом почти 90° к препятствию, и не более 1/3 длины горизонтальной жерди по направлению к центру препятствия.

Перевод с англ.: ©Федерация конного спорта России

2.Гимнастические тренировки

Дополнительно к тренировкам с преодолением препятствий, см. параграфы 1.2 – 1.17 выше…

2.1 Спортсмены могут применять гимнастические упражнения при тренировке своих лошадей, используя жерди для расчета, лежащие на земле, но препятствия, используемые для этих целей, не могут превышать в высоту 1,30 м. Спортсмены, тренируясь на таких препятствиях, не должны нарушать правила, запрещающие подбивку (см. ст.243.2.1.)

2.2 Если это возможно, нужно дать всадникам возможность делать гимнастическую работу и тренировать лошадей под наблюдением стюарда в течение нескольких часов утром. Спортсмены могут переставлять препятствия, если при этом не нарушаются статьи 201.4, 201.5 и 201.6 Правил по конкуру.

2.3 Если есть достаточно места, позволяет количество материала и при соблюдении техники безопасности можно ставить системы препятствий с правильными расстояниями. Разрешаются гимнастические упражнения на ряде препятствий, стоящих без промежуточных темпов галопа между ними («клавиши»). Для таких упражнений ставится максимум три вертикальных препятствия, с высотой не более 1 м, минимальное расстояние между препятствиями составляет 2,50 м, максимальное – 3 м.

3 Место сбора лошадей

На соревнованиях, где место (арена) для сбора лошадей, прилегающее к конкурному полю маленькое, на этой арене могут одновременно работать не более четырех всадников. Как основное тренировочное поле, так и место сбора лошадей должны быть постоянно под наблюдением стюардов.

ПРИЛОЖЕНИЕ VII (ЧАСТЬ II) – ПОСТРОЕНИЕ ПРЕПЯТСТВИЙ НА РАЗМИНОЧНЫХ/ТРЕНИРОВОЧНЫХ ПОЛЯХ

Правильно:

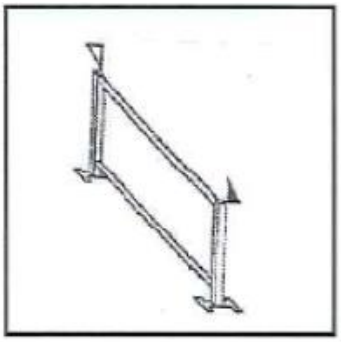

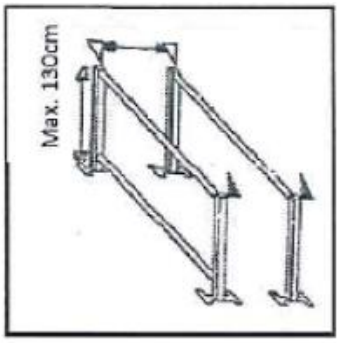

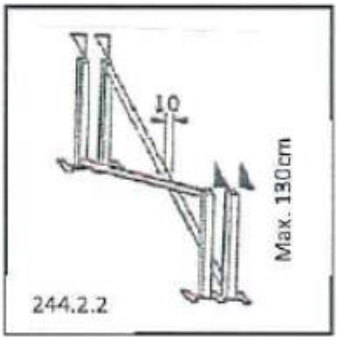

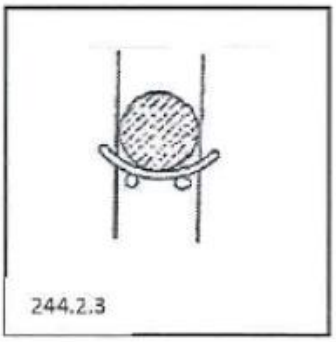

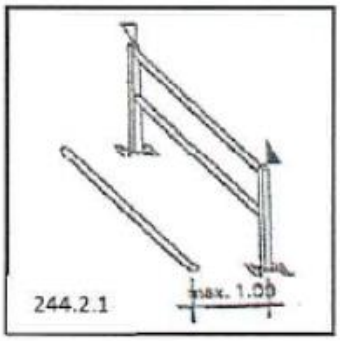

- Разрешены системы с правильными расстояниями
- Препятствия не могут быть выше 1.60м и шире 1.80м для **лошадей**

Перевод с англ.: ©Федерация конного спорта России

- Препятствия не могут быть выше 1.35м и шире 1.45м для **пони**

Неправильно, не разрешено:

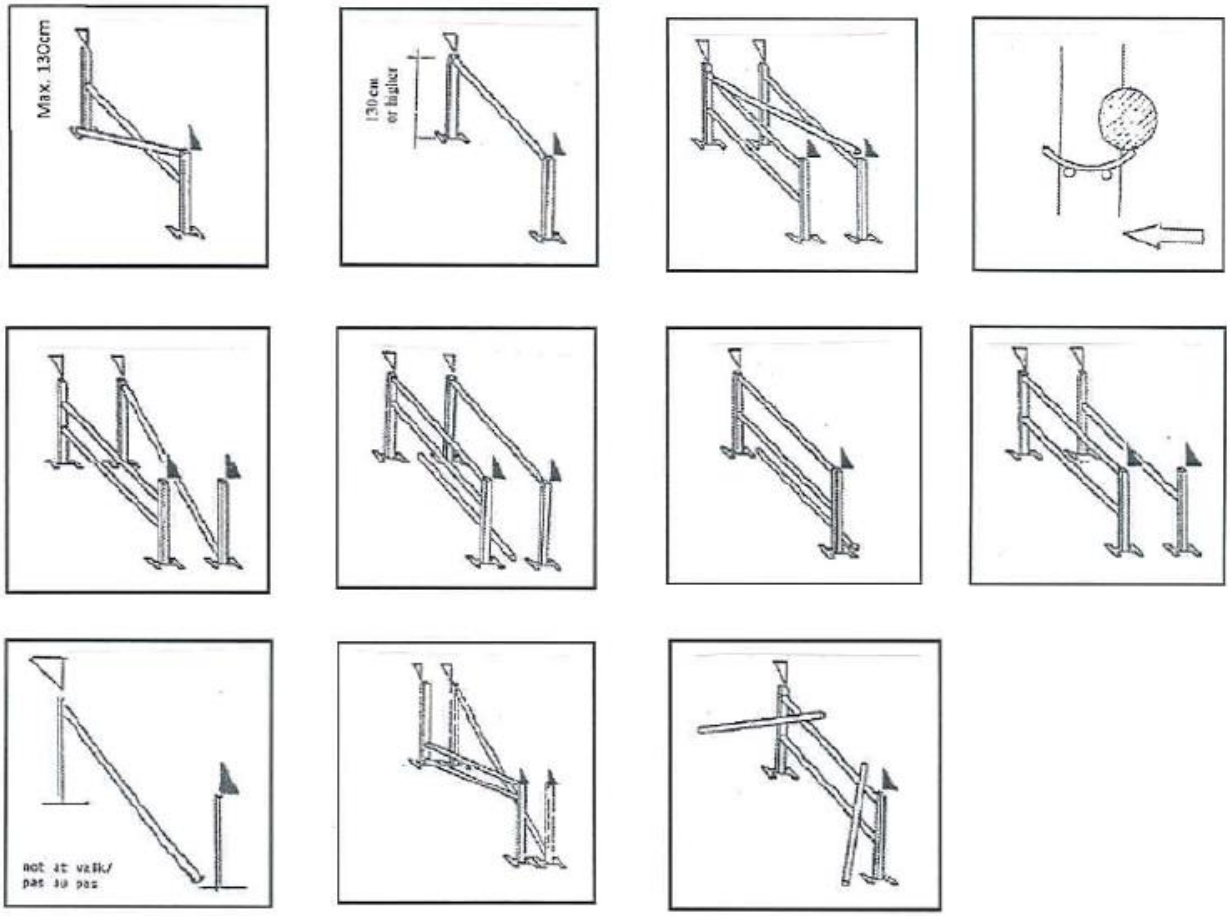

No walk poles are allowed:

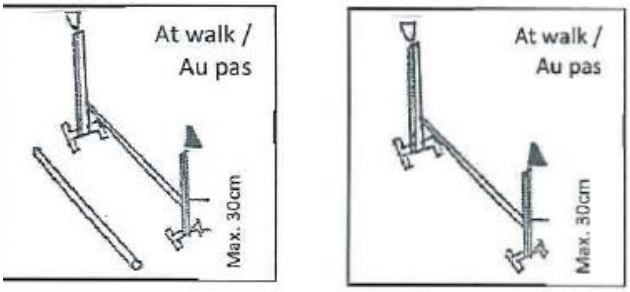

Нельзя шагать через жерди, если хотя бы один край поднят выше 30см.
Относительно подробностей см. Дополнение к Приложению VI на сайте FEI.
http://inside.fei.org/fei/your-role/stewards-manual

Перевод с англ.: ©Федерация конного спорта России

ПРИЛОЖЕНИЕ VIII – КОНТРОЛЬ НОГАВОК

Проверяя бинты, ногавки, а также ноги, бока, рот и нос лошади (в основном, на наличие крови) официальные лица должны использовать для каждой лошади хотя бы одну одноразовую резиновую перчатку.
Во время проверки бинтов и ногавок стюардам рекомендуется принимать все меры предосторожности для обеспечения собственной безопасности, например, надевать защитный шлем, по их желанию.

Пожалуйста, смотрите Приложение X Ветеринарного регламента относительно подробностей

1. Контроль ногавок, бинтов или снаряжения для обнаружения нарушений, относящихся к благополучию лошадей, наличия посторонних предметов и/или применения веществ, вызывающих воспаление или запрещенных веществ может проводиться Стюардами во время выступлений или тренировок. Такое обследование должно проводиться после консультаций с Техническим Делегатом, который, в свою очередь, может принять решение проконсультироваться с (Иностранным) Ветеринарным Делегатом/Ветеринарной комиссией. Обычно, лошадь останавливается для такой процедуры только в момент, когда она покидает соревновательное или тренировочное поле.
2. Хотя Ветеринарный Делегат не обязательно должен присутствовать во время такого контроля, он должен быть информирован о плановой проверке бинтов, чтобы его можно было немедленно вызвать для консультаций, если возникнет такая необходимость (имейте в виду, что обследование ног может делать только ветеринар). Если оказывается, что необходимо произвести незапланированное обследование бинтов, крайне важно сообщить об этом Ветеринарному делегату чтобы он был готов прибыть в любую минуту. Для проверки бинтов на главных соревнованиях (т.е. Чемпионатах, Играх, Кубках Мира и т.п.) при этой процедуре должен присутствовать член Ветеринарной Комиссии.
3. Если обследование проводят Стюарды, должны присутствовать, по меньшей мере, два Стюарда; один из них должен быть Шеф-стюардом. Лошадь должна стоять на чистой поверхности (например, на чистом резиновом мате). Стюард, как правило, должен снять одну или все ногавки, бинты или части снаряжения, надетые на лошадь, чтобы можно было их хорошо рассмотреть. Стюарды могут осматривать ноги лошади; однако, подробное обследование с пальпацией, для выявления воспаления, повреждений кожи или повышенной чувствительности в области венчика должно выполняться только Ветеринарной Комиссией/Делегатом.
4. Если в результате обследования обнаружены подозрительные материалы, об этом нужно немедленно сообщить Техническому Делегату и Президенту ГСК. До прибытия Ветеринарного делегата лошадь и все предметы должны содержаться под строгим наблюдением. Ветеринарный Делегат обследует лошадь и докладывает о том, что он обнаружил, дальше. Ветеринарный Делегат FEI должен идентифицировать лошадь по графическому изображению в паспорте и включить кличку лошади и номер ее паспорта FEI в свой отчет.
5. Рекомендуется хранить материал для лабораторных исследований (бинты, ленты, применявшиеся субстанции и т.д.) в защищенных пластиковых контейнерах, снабженных наклейками с кодом для идентификации, и отправлять материалы в назначенную лабораторию в этих контейнерах. Это значит, что если возможно, следует использовать стандартный набор для сбора образцов. Бинты/ленты находятся в нем в емкостях/пакетах для хранения образцов. Важно, чтобы собранный материал помещался в закрытый мешок или емкость для образцов как можно скорее, поскольку использованные вещества могут улетучиваться. Настоятельно рекомендуется делать фото или видео обследуемых конечностей, а все сделанные записи должны быть подписаны свидетелями.
6. Термографическое обследование, в соответствии с Ветеринарным Регламентом, Приложение XI, порядок проведения Термографии и Клинического обследования, может быть сделано при любом осмотре.
7. Ногавки могут быть взвешены (см. Правила по конкуру, ст. 257, 2.3), с

Перевод с англ.: ©Федерация конного спорта России

использованием калиброванных весов; желательно иметь весы на конюшнях заранее, и объявить об этом.

8. НОГАВКИ ДЛЯ МОЛОДЫХ ЛОШАДЕЙ

См. Правила по конкуру, ст. 257.2.4

На всех ~~международных~~ соревнованиях FEI по конкуру для молодых лошадей (пяти*, шести, семи или восьми лет): ~~вся защита на задних ногах должна иметь длину по внутренней стороне не более 16 см, ширина застежки должна быть не менее пяти сантиметров.~~

~~* NB: соревнования для лошадей пяти лет могут проводиться только в рамках коннозаводческих Чемпионатов FEI среди молодых лошадей (FEI World Breeding Jumping Championships), кроме случаев их проведения по специальному разрешению FEI.~~

В отношении защиты задних ног на международных соревнованиях для молодых лошадей должны быть соблюдены следующие критерии:

- Вся защита на задних ногах должна иметь высоту по внутренней стороне не более 16 см, ширина застежки должна быть не менее пяти сантиметров.
- Внутренняя поверхность ~~защиты~~ ногавок должна быть гладкой, это значит, что поверхность должна быть ровной и на ней не должно быть точек, давящих на ноги лошади; во избежание возможных разночтений, уточняем, что прошивка с внутренней стороны ногавок, прикрепляющая подкладку к ногавке, разрешена. Подкладка из овечьего меха разрешена. Разрешен только не эластичный тип крепления «липучки» типа Velcro; никакие другие способы крепления застежек, типа крючков, пряжек, клипс не могут быть использованы;
- Округлая ~~твердая~~ часть защитного элемента ногавки должна быть размещена на внутренней стороне путового сустава;
- Никакие дополнительные элементы не могут использоваться в сочетании с защитой, кроме защитного крылышка, если оно мягкое, и предназначено только для защиты сустава. Могут быть использованы кольца на путе, если они правильно подогнаны и при условии, что суммарный вес снаряжения на ноге лошади не превышает 500 грамм (ст. 257.2.3 Правил по конкуру).

Перевод с англ.: ©Федерация конного спорта России

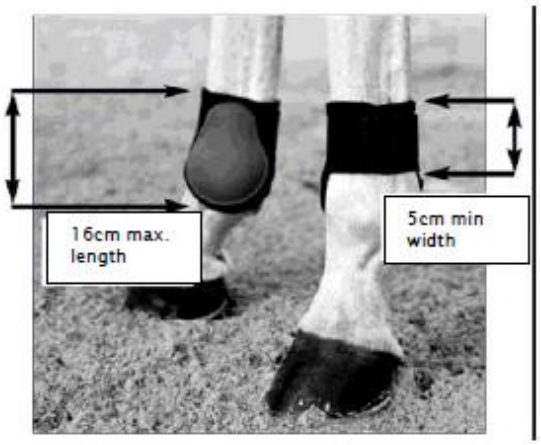

Макс. высота 16см. Макс ширина 5см

Задние ногавки Кентукки (с подкладкой из меха или без подкладки), см. фото вверху, разрешены на соревнованиях для молодых лошадей.

Примечание: ногавки для молодых лошадей с дополнительным креплением разрешены, если это крепление мягкое и предназначено только для защиты.

NB: Пояснение: выражение «внутренняя часть защиты должна быть гладкой» (см. ст. 257.2.4) означает, что не должно быть никаких давящих подкладок, любого вида. Подкладка с мехом разрешена.
Ногавки, изображенные на иллюстрациях внизу не разрешены на соревнованиях для молодых лошадей:

Перевод с англ.: ©Федерация конного спорта России

То же касается любых ногавок для задних ног, на которых есть одна или несколько точек давления.

На всех соревнованиях FEI для всадников на пони, детей, любителей-владельцев лошадей и ветеранов, разрешены задние ногавки, только отвечающие следующим требованиям:

Ногавки, описанные в ст. 257.2.4 Правил по конкуру для соревнований FEI для молодых лошадей.

Ногавки, имеющие защитный элемент внутри и снаружи, то есть, ногавки с двойной защитой, надевающиеся на заднюю часть пута, разрешены, если они соответствуют следующим критериям:

- Максимальная длина ногавки 20 см.
- Закругленная защитная часть ногавки должна обхватывать путо.
- Внутренняя поверхность ногавки должна быть гладкой, то есть, ее поверхность должна быть ровной и не должна иметь никаких точек давления на внутренней поверхности; во избежание сомнений поясняем, что внутри ногавки разрешена прошивка, прикрепляющая внутреннюю подкладку к ногавке. Меховая подкладка разрешена.

Перевод с англ.: ©Федерация конного спорта России

- Ногавка должна иметь максимум два эластичных крепления с минимальной шириной 2,5 см каждое (то есть, мини-ногавки с двойной защитой, которые имеют только одно крепление, разрешены).

• Крепления со шпеньками: на концах застежек есть отверстия, которые закрепляются на шпеньках	
• Крепления типа крючок - петля: на концах ремешков есть крючки, которые заходят в петлях	

- Застежки должны быть направлены в одну сторону, то есть, крепления должны идти прямо от одного конца ногавки до другого, и не должны обертываться вокруг ногавки; запрещены механизмы, позволяющие поворачивать крепления обратно, накладывая их сами на себя.
- Обязательно с 1 января 2020: На соревнованиях FEI для юношей, юниоров и Ю-25 разрешены только ногавки, описанные в Правилах по конкуру, ст. 257.2.4 и 257.2.2.5

НОГАВКИ – Общие положения

Для обеспечения благополучия лошадей Комитет FEI по конкуру принял решение, что ногавки для задних ног, сделанные из пластика, с давящими выступами внутри, не сминающимися при надавливании не них, например, с выступающими блоками из твердого пластика, расположенными под подкладкой, как на прилагаемых фотографиях – запрещено применять где бы то ни было в месте проведения соревнований.
Использование таких ногавок ведет к дисквалификации спортсмена.

Задние ногавки с выступающими точками давления, сделанными из геля, неопрена, мягкой пробки или других субстанций, которые хотя и плотные, но не жесткие, и сминаются при давлении на них, разрешены:

Перевод с англ.: ©Федерация конного спорта России

Приведенные на фото внизу типы ногавок для пута не разрешены в любое время в течение соревнований, независимо от того, есть на них вставка пурпурного (или любого другого цвета), или нет:

Такие ногавки разрешены только при условии, что верхний ремешок, идущий вокруг ногавки, был удален, и на ногавке есть только ремешки, застегивающиеся спереди
См. фото внизу:

Перевод с англ.: ©Федерация конного спорта России

Новая модель этих ногавок с эластичными ремешками VELCRO (см. внизу) разрешены только на соревнованиях для Взрослых всадников, Юниоров и Юношей

Правильное положение (круглая часть ногавки расположена внутри пута)	Неправильное положение (ногавка расположена между путовым суставом и скакательным)	

Перевод с англ.: ©Федерация конного спорта России

Ногавки, подобные изображенным на фото ниже, и не ограничиваясь моделью, изображенной на этом фото, не разрешены, если задний ремешок не был удален:

Если Стюард в любое время увидит, что ногавки неправильно надеты на ноги лошади (например, ногавки для пута надеты только на плюсну, между путовым и скакательным суставами) или если Стюард считает, что ногавка слишком туго затянута, он должен сказать спортсмену/груму, что ногавку нужно снять и надеть ее снова так, чтобы она лежала правильно и была удобна для лошади.

(**Примечание для стюардов:** *совершенно нормально, если короткое время после снятия и повторного надевания ногавки ход лошади изменяется*).

Если спортсмен/грум отказываются переодеть ногавку, Шеф-стюард **обязан обратиться к Техническому Делегату** – в соответствии со ст. 2.3.2 – чтобы выдать спортсмену Предупреждающую желтую карточку.

Не разрешается прикреплять Velcro (крепление типа «репейник») на ту сторону ремешков ногавок, которые непосредственно контактируют с кожей лошади.

Перевод с англ.: ©Федерация конного спорта России

ПРИЛОЖЕНИЕ IX РАЗРЕШЕННАЯ ОДЕЖДА ВСАДНИКОВ И СНАРЯЖЕНИЕ/УДИЛА - ВЗРОСЛЫЕ, ЮНИОРЫ, ЮНОШИ И ВСАДНИКИ НА ПОНИ

1. Пожалуйста, см. ст. 538 относительно ОДЕЖДЫ ВСАДНИКОВ:
538.1 Общие положения
538.1.1 Защитный шлем
5381.2 Хлысты

a) На тренировках
b) На Выводке
c) Во время манежной езды
d) На Кроссе и Конкуре

538.1.3 Шпоры
538.1.4 Сапоги
538.2 Манежная езда
538.2.1 Гражданские лица
538.2.2 Военнослужащие и служащие конных заводов
538.3 Кросс
538.4 Конкур
538.4.1 Гражданские лица
538.4.2 Военнослужащие и полицейские
538.5 Проверка одежды

2. Пожалуйста, смотрите информацию относительно СЕДЕЛ И СНАРЯЖЕНИЯ В ст. 539 Правил по Троеборью:

539.1 Тренировки
539.1.1 Обязательно
539.1.2 Разрешено
539.1.3 разрешено при работе на корде
539.1.4 Запрещено
539.2 Манежная езда
539.2.1 Обязательно
539.2.2 Разрешено
539.2.3 Запрещено
539.3 Кросс и конкур
539.4 Проверка седел и снаряжения

3.2 «Руководство по использованию Снаряжения, Приспособлений и Одежды» с актуальными обновлениями можно найти на сайте FEI.

4. ПОНИ – Приложение Н
Седла и снаряжение: На тренировочных полях применяется ст. ~~538~~. 539.1, за исключением того, что не разрешены хакаморы, мундштуки и двойные оголовья. На Манежной езде применяется Ст. 539.2, за исключением того, что не разрешены мундштуки и двойные оголовья (только трензеля). Для Кросса и Конкура применяется Ст. 539.3, за исключением того, что не разрешены мундштуки, двойные оголовья, хакаморы и уздечки без удил.

Перевод с англ.: ©Федерация конного спорта России

5. Проверка переносного ремня:

Стюарды FEI во всех дисциплинах конного спорта должны уделять особое внимание тому, чтобы переносный ремень не был затянут слишком туго. Должна иметься возможность поместить, по меньшей мере, ~~один~~ два пальца между щекой лошади и переносьем. Оба пальца вставляются вместе между щекой и переносьем. Кроме того, стюард не должен разрешать располагать переносный ремень так низко и/или туго, что это будет мешать лошади свободно дышать, поскольку это явно наносит вред благополучию лошади. ~~Переносный ремень никогда не должен применяться таким образом, что это мешает лошади дышать~~.

Такая проверка может выполняться каждый раз, когда стюарду кажется, что переносный ремень затянут слишком туго (преимущественно, после выступления); если стюард, после проверки видит, что переносный ремень затянут слишком туго, он должен попросить коновода ослабить переносный ремень настолько, чтобы между ним и щекой лошади проходили ~~один~~ два пальца, соединенные вместе. Если такое нарушение повторяется, всаднику должна быть вручена желтая карточка, за неисполнение инструкций стюарда.

ПРИЛОЖЕНИЕ X ТЕХНИКА ТРЕНИРОВОК ДО И ПОСЛЕ СОРЕВНОВАНИЙ

Техника тренировок до и после соревнований – положение головы лошади – стретчинг

1. Исходные данные

Правильное использование техник стретчинга, как до, так и после тренировок и соревнований, это важный и давно известный метод почти во всех видах спорта, связанных с физическими нагрузками. В конном спорте он используется для поддержки эластичности и сохранения здоровья спортивных лошадей.

2 Разрешенные методы стретчинга

В принципе, все методики стретчинга предназначены для растяжения связок и мышц лошади (растяжение мягких тканей), и могут выполняться как на месте (статически), так и в движении (динамически).

Стретчинг шеи может делаться в нескольких формах. «Вытянутая, опущенная и округленная шея» (см. рис. i) и «голова опущена, шея низко и округлена» (см. рис. ii) и «вытянутая и опущенная шея» (см. рис. iii) – это только примеры обычно исполняемых упражнений, однако есть и другие упражнения, включающие продольные и боковые сгибания, с разными положениями шеи.

Перевод с англ.: ©Федерация конного спорта России

Рисунок i Вытянутая, опущенная и округленная шея	Рисунок ii Голова опущена, шея низко и округлена	Рисунок iii Вытянутая и опущенная шея

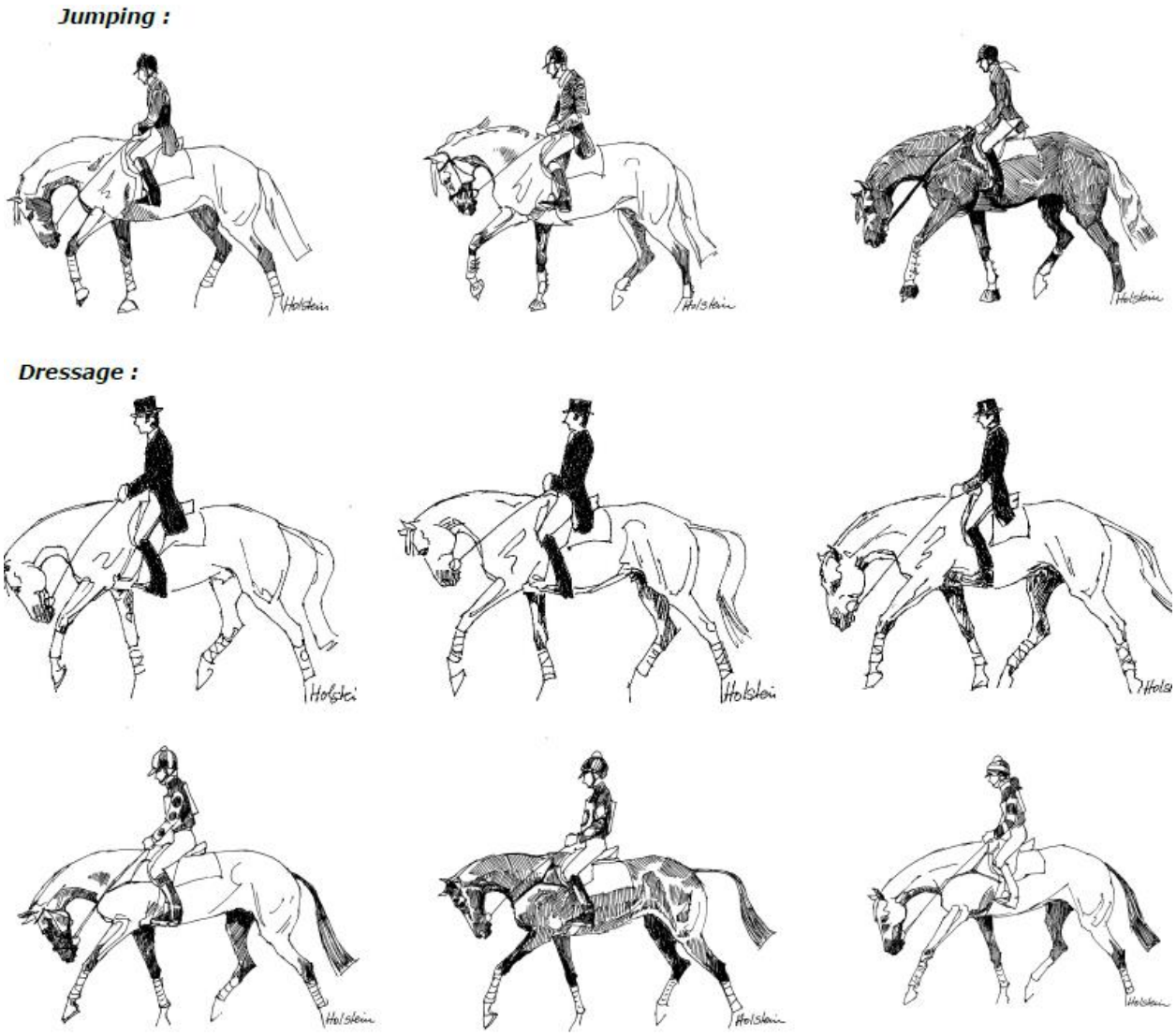

3. Чрезмерное сгибание

Оценивая положение головы лошади, стюард должен думать об индивидуальном телосложении каждой лошади, особенно это относится к аборигенным породам пони, и принимать решения, учитывая эти особенности.

Преднамеренное чрезмерное сгибание шеи лошади, включающее как высокое, так и низкое, а также боковое положение головы, должно делаться только в течение очень короткого времени. Если это продолжается долго, стюард должен вмешаться.

Упражнения, при которых голова и шея лошади находятся в искусственно поддерживаемом или согнутом положении, должны длиться, примерно, не более 10 минут, без изменения положения. Изменение положение может включать в себя период расслабления и вытягивания, или период стретчинга головы и шеи лошади.

Стюард должен убедиться, что всадники с уважением относятся к вышеизложенным методам, и вмешиваться, если это необходимо.

4. Варианты стретчинга и положений шеи

Стретчинг шеи лошади может быть специфическим и индивидуальным для каждой лошади и в каждой дисциплине конного спорта, однако никакое положение шеи, которое может вести к усталости или стрессу, нельзя сохранять длительное время без перерыва.

Перевод с англ.: ©Федерация конного спорта России

5. Методы достижения стретчинга

Главное, чтобы стретчинг проводился без насилия и применения агрессивных средств. «Без насилия» - это значит, что всадник не имеет права использовать средства управления грубо или резко, или применять постоянное давление, без смягчения, на рот лошади, используя для этого жесткую фиксацию верхней части руки и кисти. Стюард обязан вмешаться, если эти требования не соблюдаются.

6. Действия стюарда в случае некорректного поведения спортсмена в отношении сгибания головы и шеи

Стюард обязан вмешаться, если он видит:

- Стретчинг шеи исполняется с применением насилия и агрессивной езды;
- Использование чрезмерного сгибания, противоречащего вышеизложенным правилам;
- Всадник намеренно сохраняет принудительное сгибание головы и шеи дольше, чем примерно десять минут;
- В случаях, когда лошадь вообще находится в состоянии стресса и/или изнурения.

Стюард также может попросить всадника пошагать некоторое время в ситуациях, когда стрессовое состояние всадника может привести к применению нежелательных методов работы.

7. Максимальная длительность предсоревновательной разминки и периода остывания лошади после выступления

Только в исключительных случаях и с разрешения Шеф-стюарда, тренировочная сессия может превышать один час. Тренировочная сессия должна включать в себя несколько периодов отдыха. Движение шагом до или после тренировочной сессии не входит в этот час тренировочной сессии. Должен быть, по крайней мере, один час отдыха между тренировкой и/или разминкой.

Повторение элементов, проводимое на разминочном поле по окончании выступления на боевом поле, не может длиться более 10 минут.

Перевод с англ.: ©Федерация конного спорта России

8. Разминочное/тренировочное поле

Шеф-стюард должен присутствовать на тренировочном поле в период разминки перед соревнованием и в течение самого соревнования. Если используются несколько тренировочных полей, они все должны быть в поле видимости Шеф-стюарда.

Если Шеф-стюард не может присутствовать, он обязан назначить опытного и обладающего необходимыми знаниями стюарда для наблюдения за тренировочными полями.

9. Назначение Шеф-стюарда

Шеф-стюард на соревнованиях ~~CCI 4*~~ CCI 5* может иметь 2 или 3 уровень. Он назначается ОК.

Шеф-стюард на всех международных соревнованиях высокого уровня, включая финалы Кубка Мира, Чемпионаты для взрослых всадников (Мировые, Континентальные и Региональные) и Игры (Олимпийские, Всемирные и Региональные) должен иметь 3 уровень.

10. Обновления

Эти директивы могут иногда пересматриваться, и Стюарды должны следить за периодическими обновлениями.

Перевод с англ.: ©Федерация конного спорта России

ПРИЛОЖЕНИЕ XI НОЧНОЙ КОНТРОЛЬ НА КОНЮШНЯХ

Дата:

Время		Страна	Имя	№ лошади	Подпись	Причина визита
Пришел	Ушел					

1. Только аккредитованные грумы, получившее специальное разрешение, могут оставаться на ночь на конюшне, где стоят лошади их страны.
2. Любое другое аккредитованное лицо, посещающее конюшню ночью, должно расписаться в журнале ночных посещений. Это лицо должно сопровождаться стюардом.
3. Обход конюшен должен совершаться примерно каждый час.
4. Курение должно ограничиваться специально отведенными для этого местами.
5. Организация праздников на территории конюшен запрещена.
6. Если лошади необходимо лечение, проверьте наличие соответствующей формы (Медицинская форма I/II/III), выписанной для данной лошади.
7. Поддерживайте связь с дежурным ветеринарным врачом.

СРОЧНАЯ ПОМОЩЬ: ПОЖАРНЫЕ тел…… ВЕТВРАЧ тел…….. ВРАЧ тел……. ПОЛИЦИЯ тел……..

Перевод с англ.: ©Федерация конного спорта России